PREMIERS Moments

NOTICE DE MONTAGE
ASSEMBLING INSTRUCTION

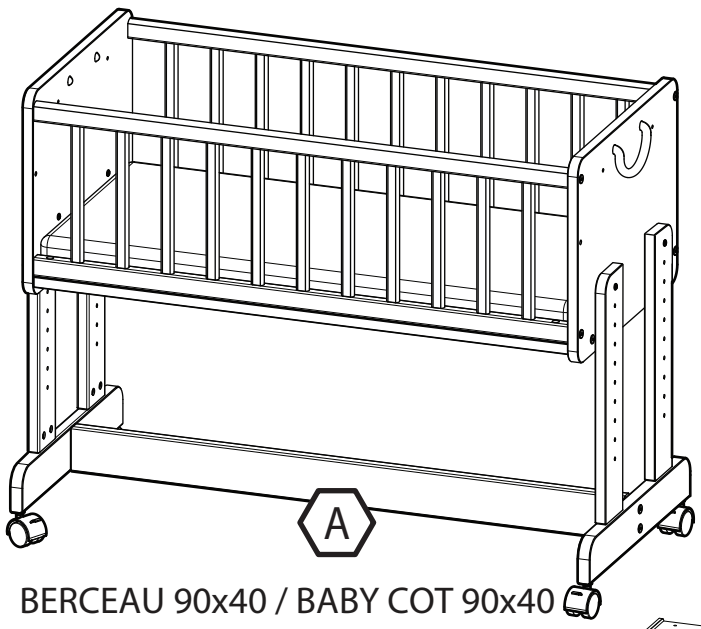

BERCEAU 90x40 / BABY COT 90x40

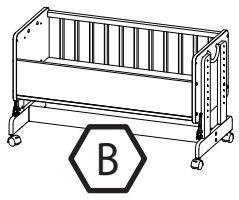

BERCEAU CODODO
BEDSIDE SLEEPER

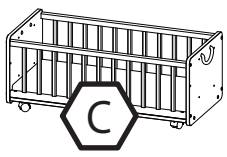

BAC POUR JOUETS
TOY CONTAINER

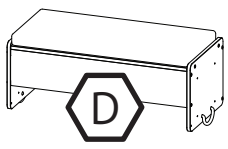

BANC
SEAT

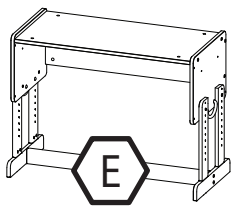

BUREAU
TABLE

ORNELLA

electronic version of
the assembly instruction

version électronique de
la notice de montage

Distribué par :
Premiers Moments, 10 rue de Penthièvre, 75008 Paris
Contact : contact@premiersmoments.com

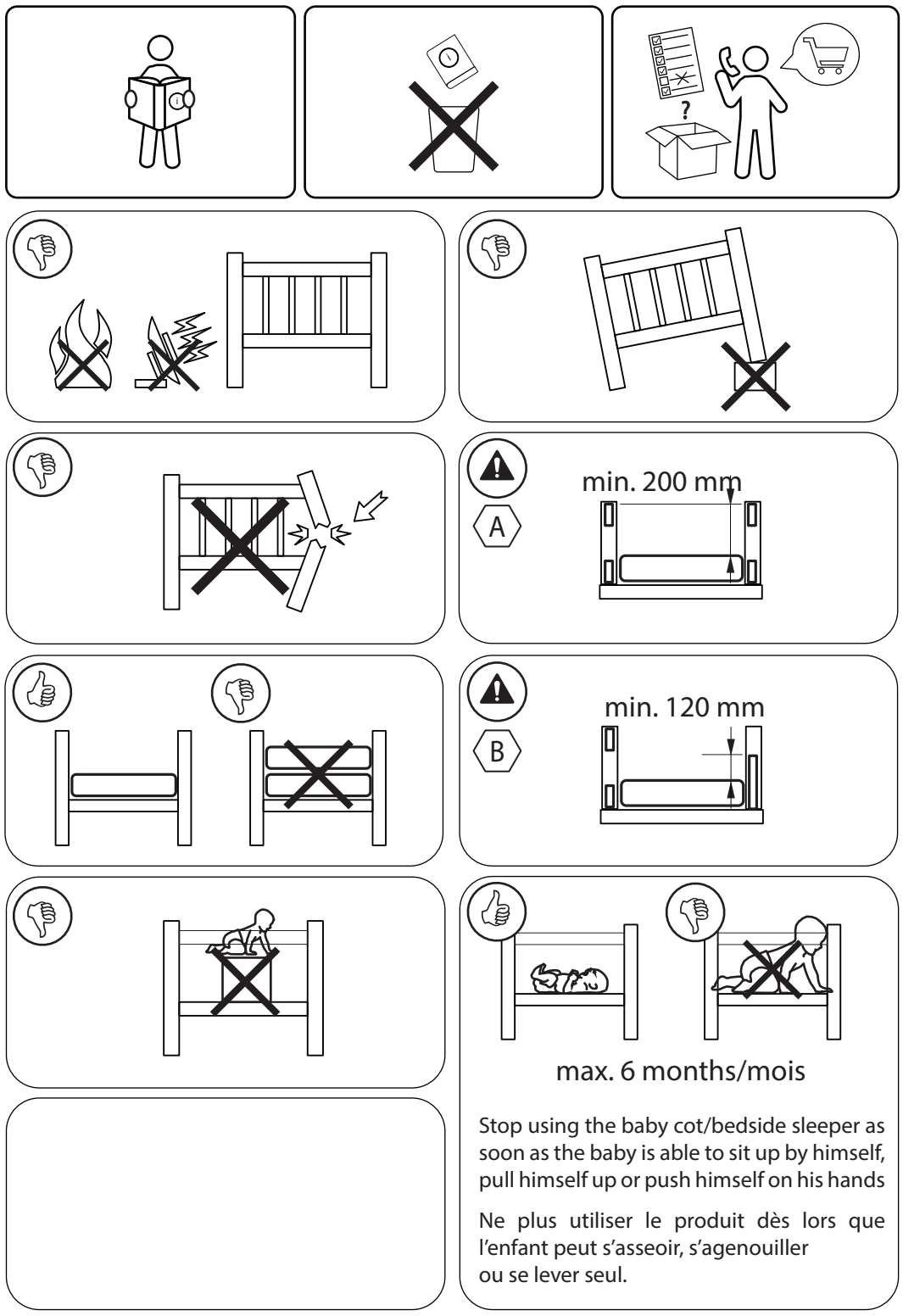

IMPORTANT ! LIRE ATTENTIVEMENT LA NOTICE ET LA CONSERVER POUR CONSULTATION ULTÉRIEURE.

Produit conforme à la norme NF EN 1130+AC:2020-12

Informations concernant le BERCEAU (A) et le BERCEAU CODODO (B) :

AVERTISSEMENTS :

1) AVERTISSEMENT - Ne pas utiliser ce produit avant d'avoir lu les instructions.

2) AVERTISSEMENT - Ne plus utiliser le berceau dès lors que l'enfant peut se tenir assis seul, se lever ou se mettre à quatre pattes.

3) AVERTISSEMENT - Le fait de placer d'autres articles dans le produit peut provoquer des risques de suffocation.

4) AVERTISSEMENT - Ne pas placer le produit près d'un autre produit qui pourrait présenter un risque de suffocation ou de strangulation, par exemple ficelles, cordons de store/de rideau, etc.

5) AVERTISSEMENT - Ne pas utiliser plus d'un matelas dans le produit.

6) AVERTISSEMENT - Utiliser uniquement le matelas vendu avec ce berceau. Ne pas ajouter un second matelas sur celui-ci. Risques de suffocation. et/ou de chute. Les dimensions recommandées du matelas sont 90x40x5 cm.

7) Afin d'éviter tout risque d'étouffement, ne pas laisser les emballages plastiques du produit à la portée des bébés et des enfants.

8) Le berceau/berceau cododo doit être placé sur une surface plane et horizontale. Un sol non plat peut être source d'instabilité. Le berceau/berceau cododo ne doit pas être utilisé en position inclinée !

9) Les jeunes enfants ne sont pas autorisés à jouer sans surveillance à proximité du berceau/berceau cododo

10) Il convient de verrouiller le berceau/berceau cododo en position fixe lorsque l'enfant est laissé sans surveillance.

11) Tous les dispositifs d'assemblage doivent toujours être convenablement serrés. Il convient de veiller à ce qu'aucune vis ne soit desserrée, car l'enfant pourrait y accrocher certaines parties de son corps ou ses vêtements (par exemple cordons, colliers, attaches-sucettes, etc.), ce qui présenterait un risque de strangulation.

12) Ne pas placer le berceau à proximité de cigarettes en combustion, de flammes nues ou d'autres sources de forte chaleur, comme les appareils de chauffage électrique, les appareils de chauffage à gaz, etc.

13) NE PAS utiliser le berceau/berceau cododo si une pièce quelconque est cassée, endommagée ou manquante. Contacter (insérer le nom du fabricant) pour obtenir des pièces de rechange et une documentation avec des instructions si nécessaire. NE PAS remplacer les pièces.

14) Ce berceau/berceau cododo n'est pas à bascule.

Information concernant uniquement le berceau cododo (B) :

15) DANGER - Ne pas utiliser le berceau en mode berceau cododo (B) lorsqu'il nest pas attaché au lit des parents.

17) AVERTISSEMENT - Pour éviter tout risque d'étranglement de l'enfant causé par un choc sur la trachée (gorge) au niveau du côté supérieur adjacent au lit de l'adulte, ce côté supérieur ne doit pas être plus haut que le matelas du lit de l'adulte

18) AVERTISSEMENT - Pour éviter tout risque d'étranglement de l'enfant, le système de fixation au lit de l'adulte doit toujours être maintenu à l'écart et à l'extérieur du berceau.

19) Lit de parents : le hauteur maximale du matelas des parents par rapport au sol ne doit pas excéder 630 mm.

20) Seul le système de fixation fourni doit être utilisé. Ne pas utiliser d'autre système de fixation.

21) Pour éviter tout risque de suffocation dû à un coincement, le cberceau ododo doit être correctement fixé au lit de l'adulte au moyen du système de fixation.

22) Il ne doit jamais y avoir d'espace entre la partie inférieure du berceau cododo et le matelas du lit de l'adulte.

23) Vérifier l'attachement du système de fixation avant chaque utilisation en tirant le berceau cododo loin du lit de l'adulte.

24) S'il y a un espace entre le côté abaissé du berceau cododo et le lit de l'adulte, NE PAS utiliser le produit.

25) Il convient de ne pas combler les espaces avec des oreillers, des couvertures ou d'autres articles.

APPLIES TO BABY COT AND BEDSIDE SLEEPER. IMPORTANT! READ CAR FULLY AND KEEP FOR FUTURE REFERENCE

The product complies with EN 1130:2019

Infromation regarding BABY COT (A) and BEDSIDE SLEEPER (B) version:

WARNIGNS:

1) WARNING - Do not use this product without reading the manual first.

2) WARNING - Stop using the baby cot/bedside sleeper as soon as the child is able to sit up unaided, pull up or push on his hands and knees.

3) WARNING - Placing additional items in the baby cot/bedside sleeper may cause suffocation.

4) WARNING - Do not place baby cot/bedside sleeper to another product, which could present a danger of suffocation or strangulation, e.g strings, blind/curtain cords, etc. The attached coeds fixed in accordance with instructions are safe and meet the requirments of the standard.

5) WARNING - Do not use more than one mattress.

6) WARNING - Use only with the provided mattress, do not add a second mattress! Danger of suffocation. Risk of baby falling out! If you want to use a different mattress, the recommended dimensions are 90x40x5 cm.

7) All plastic packaging should be removed, destroyed, or kept out of the reach of children avoid suffocation.

8) Baby cot/bedside sleeper should be placed on an even, horizontal surface. Uneven ground may cause instability. Baby cot/bedside sleeper should not be used in an inclined position! The rack and the bunk must be fastened in a horizontal position.

9) Young children should not be allowed to play unsupervised in the vicinity.

10) Baby cot/bedside sleeper should be secured in a fixed position when the child is unattended.

11) All mounting fasteners should always be properly tightened and appropriate take care that no screw is loosened as a child could jam parts of the body or clothing (e.g. strings, necklaces, ribbons for baby pacifiers, etc.), which could result in suffocation.

12) Be aware of the risk of ignition from cigarettes, open flames and other sources of strong heat such as electric fireplaces, gas fireplaces, etc., near the product.

13) DO NOT use baby cot/bedside sleeper if any parts are missing, damaged or broken. Contact the manufacturer or distributor for parts if necessary spare parts and documentation. DO NOT use replacement parts from other companies.

14) Baby cot/bedside sleeper not for rocking.

15) Wash gently with a damp cloth, use a mild detergent.

Product information only for the BEDSIDE SLEEPER (B) version:

16) WARNING - Do not use the BEDSIDE SLEEPER (B) version of the product when it is not attached to the parents' bed! You can use the product as the BABY COT (A) version when not attached to the parents' bed.

17) WARNING - Use only the high sides when the product is not attached to the parents' bed.

18) WARNING - To avoid the risk of the child's head becoming trapped on the upper side of the side facing the parents' bed, the top of the side must not be higher than the top of the mattress.

19) WARNING - To avoid suffocation, the straps of the attachment system should be correctly fastened and the left part of straps should be positioned as far as possible from the bedside sleeper. Out of reach of the baby.

20) Parents 'bed: maximum level of the top of parents matterss has to be 630 mm or less.

21) Make sure the attachment system is delivered, no other attachment system should be used.

22) To prevent a suffocation hazard form entrapment, the bedside sleeper shall be properly secure to the adult bed using the attachment system.

23) There shall never be a gap between the lower side of the bedside sleeper and the mattress of the adult bed.

24) Check the tightness of the attachment system before each use by pulling the bedside sleeper in a direction away from adult bed.

25) If there is any gap between the bedside sleeper and the adult bed DO NOT use product. Gaps should not be filled with pillows, blankets or other items.

BERCEAU 90x40
BABY COT 90x40

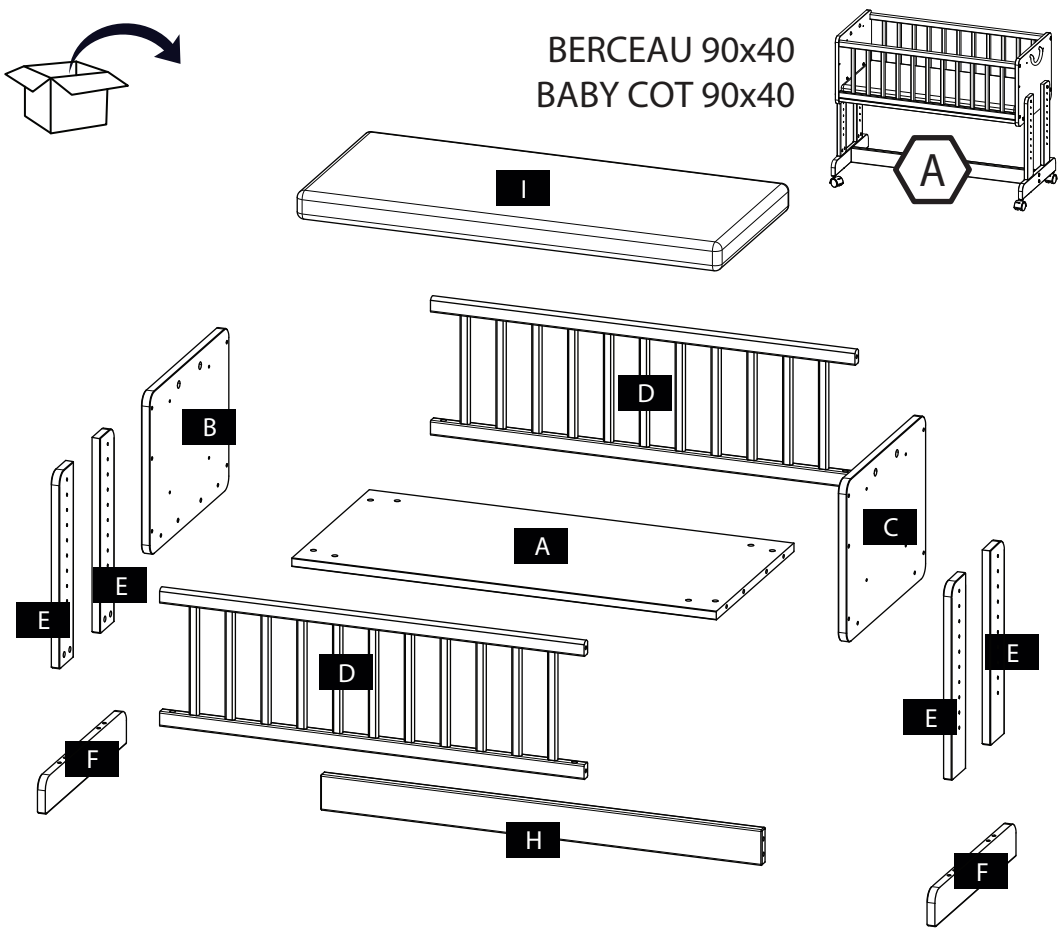

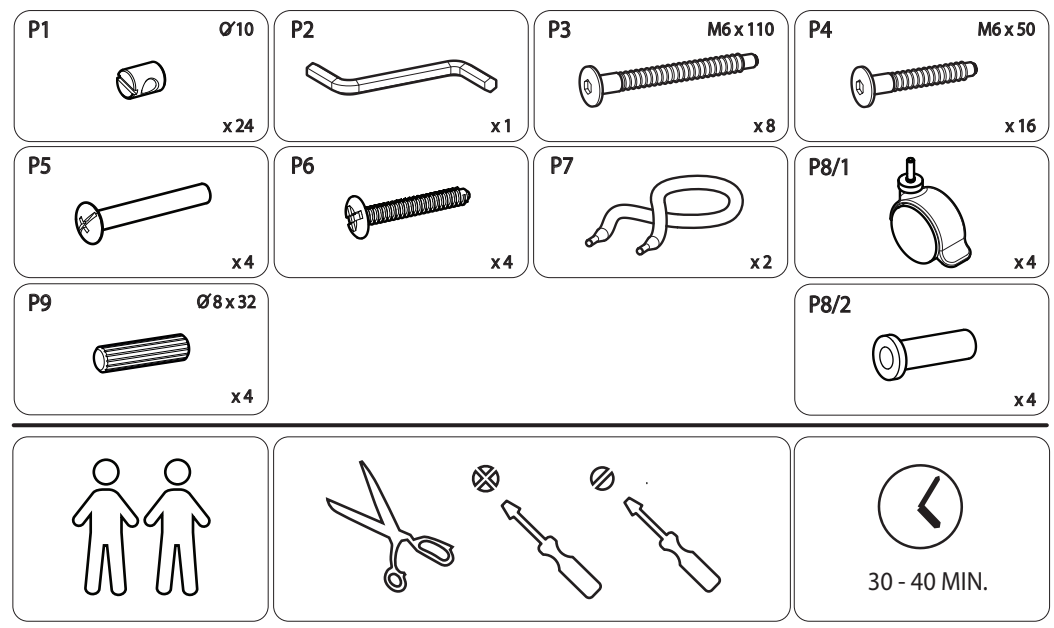

BERCEAU CODODO
BEDSIDE SLEEPER

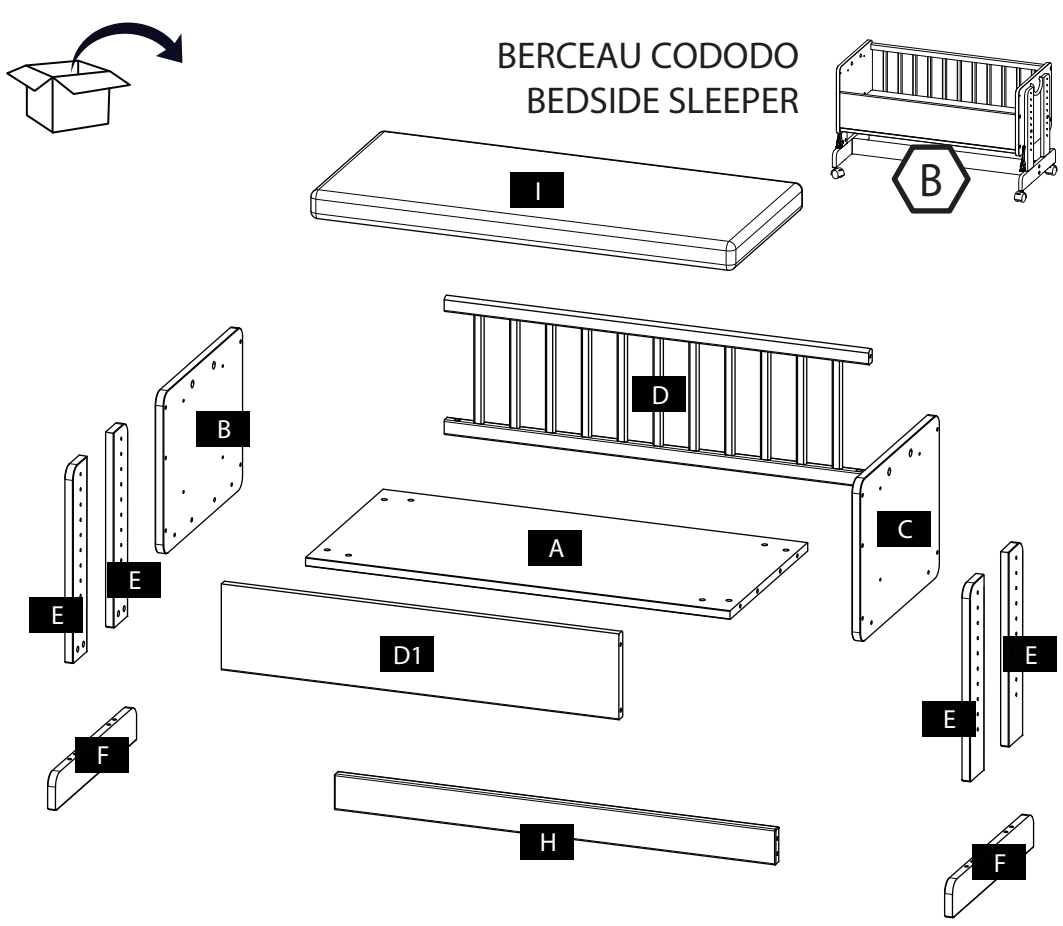

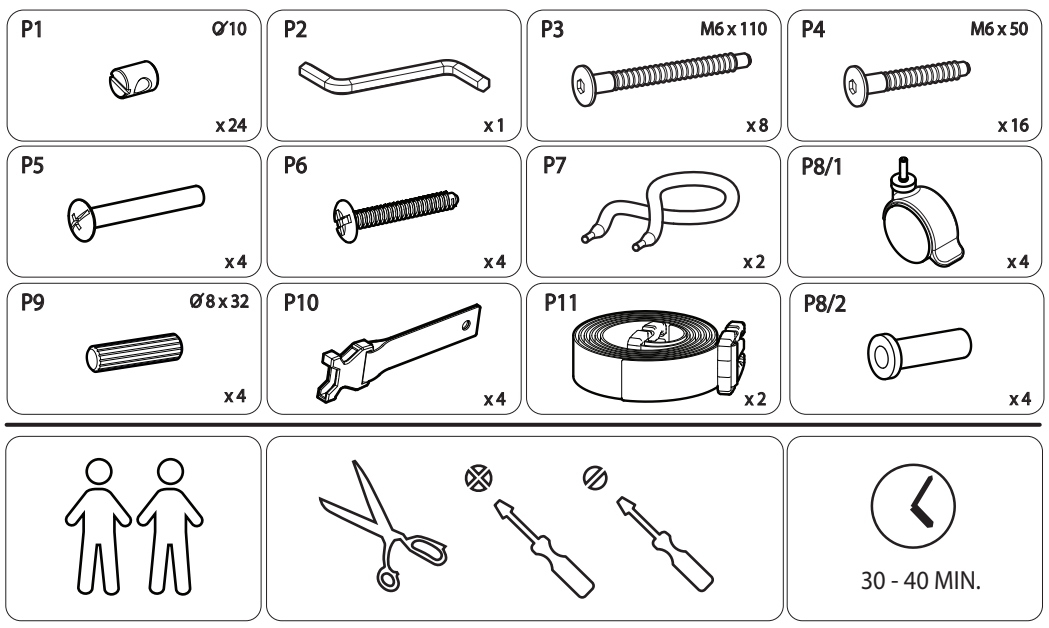

BAC POUR JOUETS
TOY CONTAINER

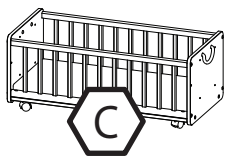

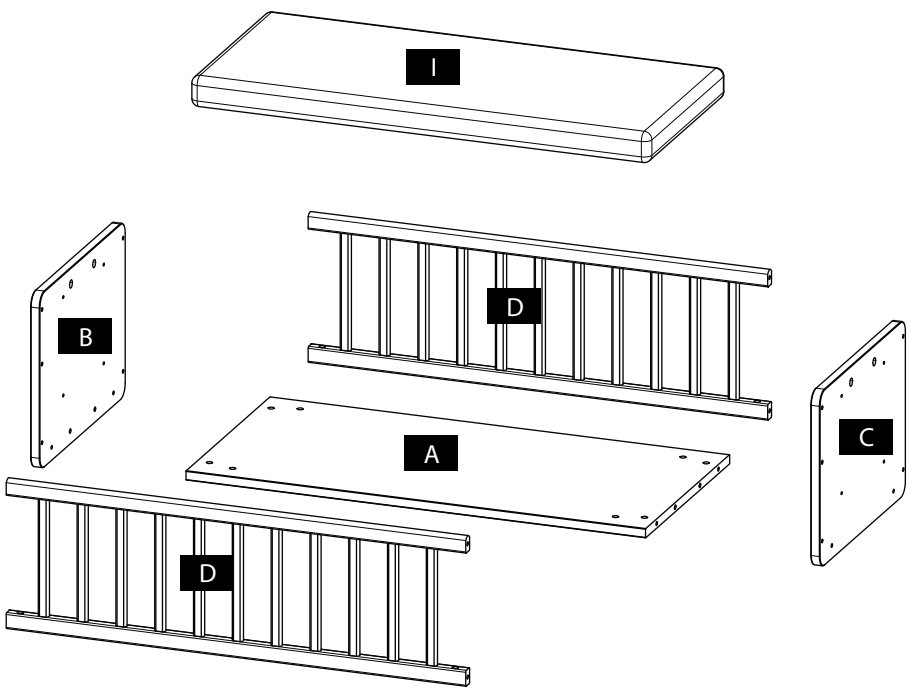

P1 Ø10 x 12	P2 x 1	P4 M6 x 50 x 12	
P7 x 2	P8/1 x 4	P8/2 x 4	P9 Ø8 x 32 x 4

20 - 30 MIN.

BANC
SEAT

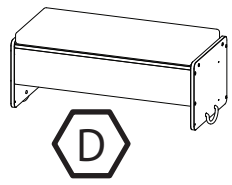

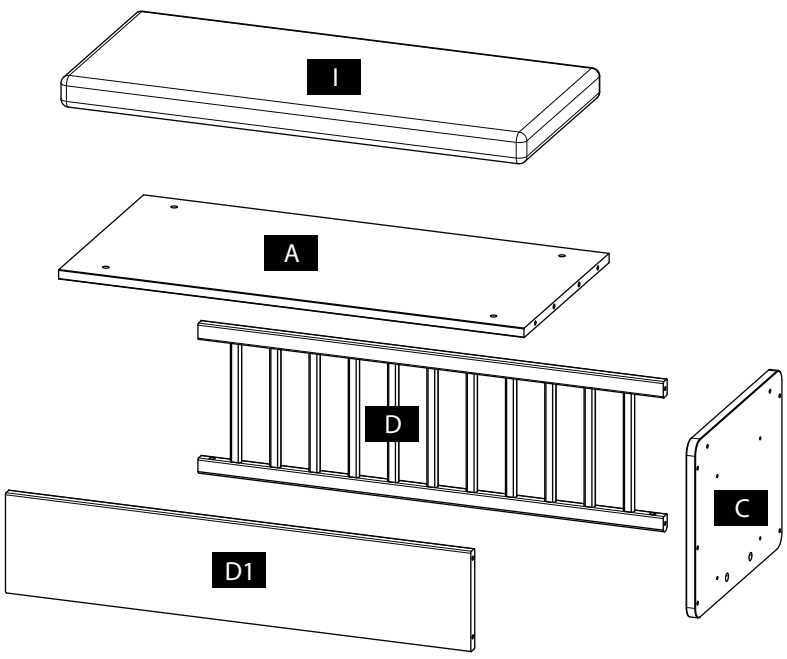

P1 Ø10 x 12	P2 x 1	P4 M6 x 50 x 12
P9 Ø8 x 32 x 4	P7 x 2	

30 - 40 MIN.

BUREAU
TABLE

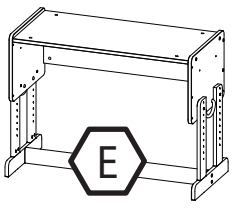

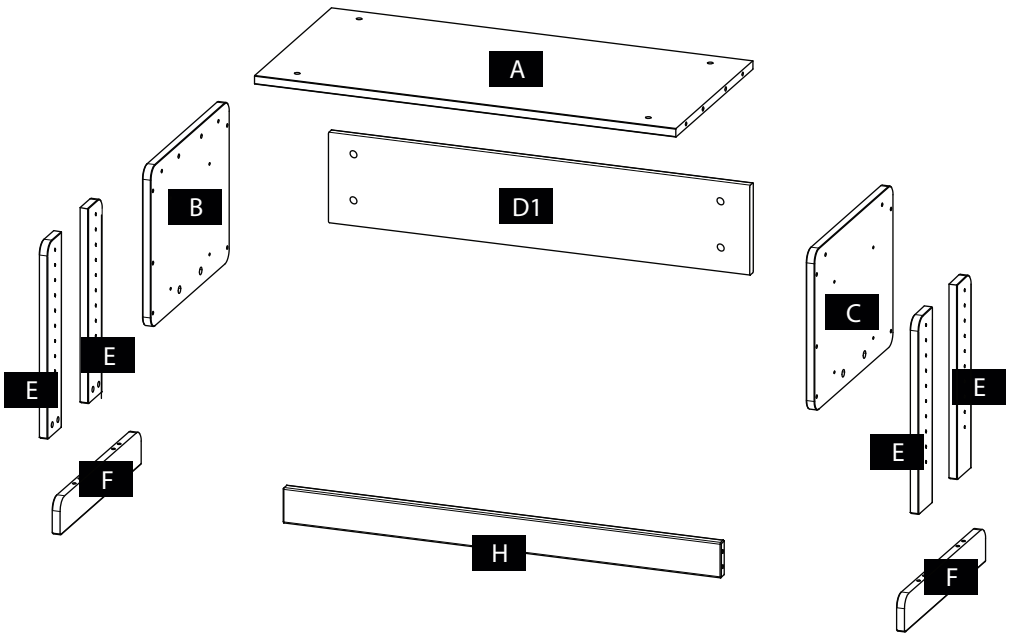

P1 Ø10 x 20	P2 x 1	P3 M6 x 110 x 8	P4 M6 x 50 x 12
P5 x 4	P6 x 4	P7 x 2	P9 Ø8 x 32 x 4

30 - 40 MIN.

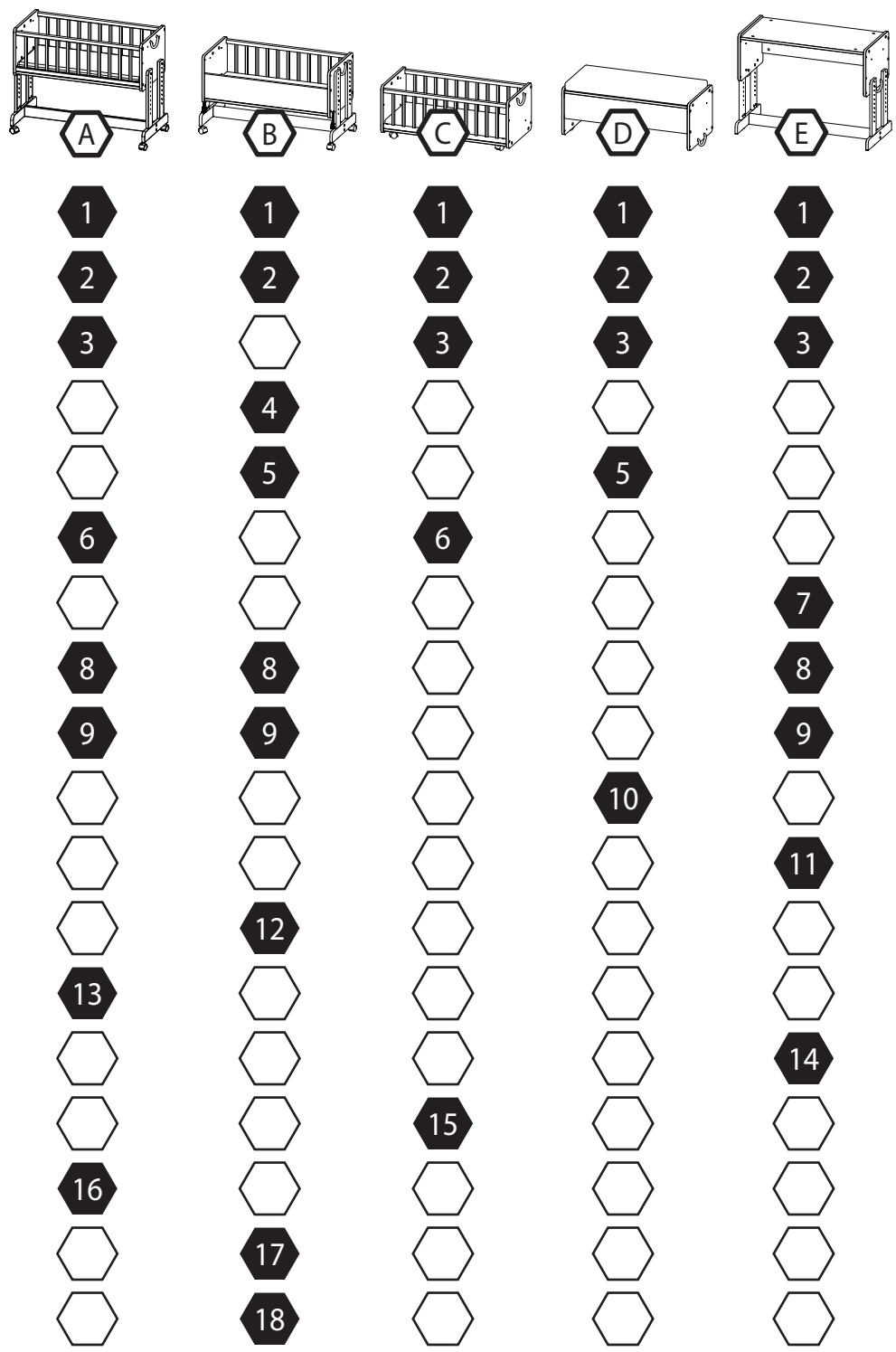

1

2x P7

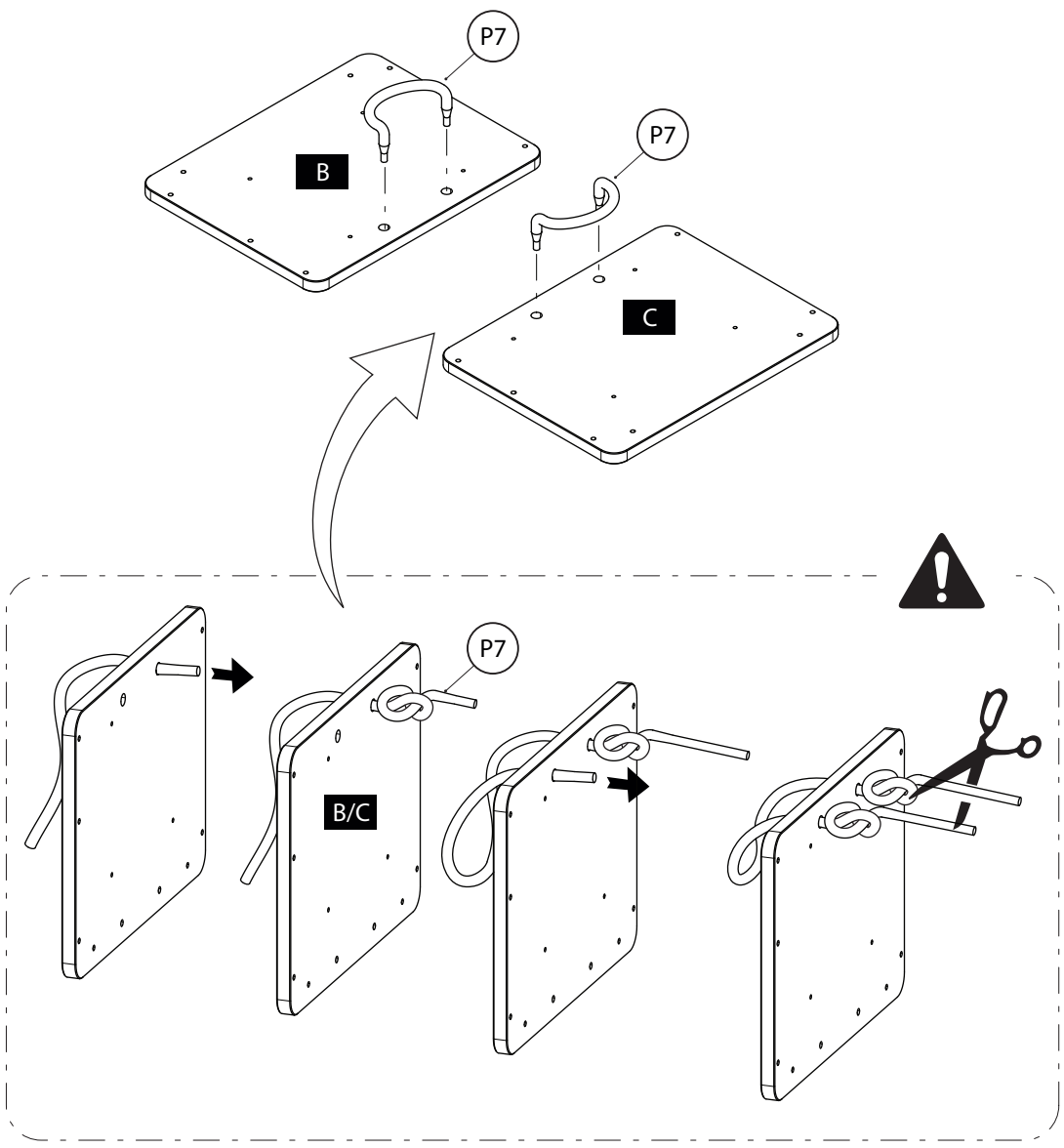

2

4x P9

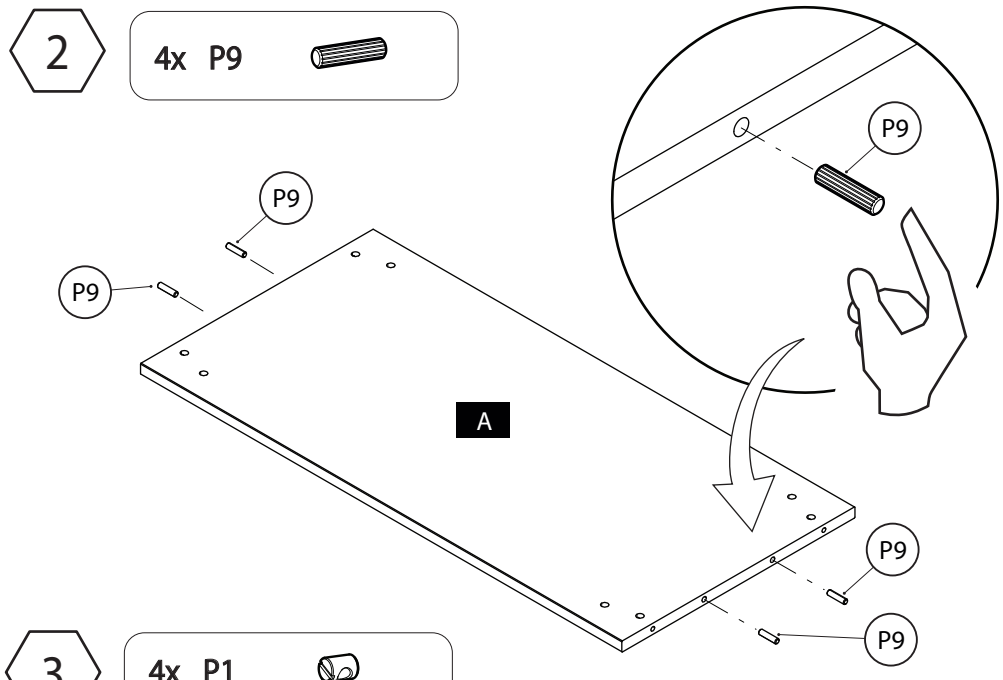

3

4x P1

4x P4

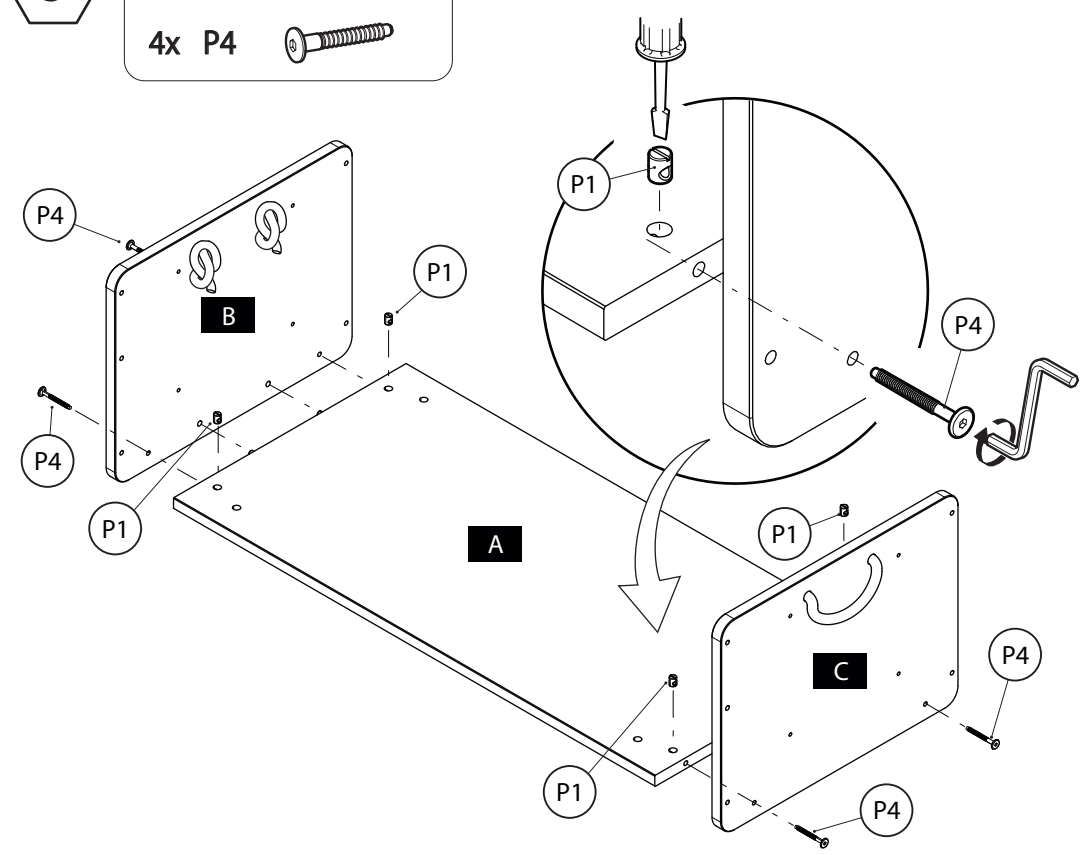

4

4x P1

4x P4

4x P10

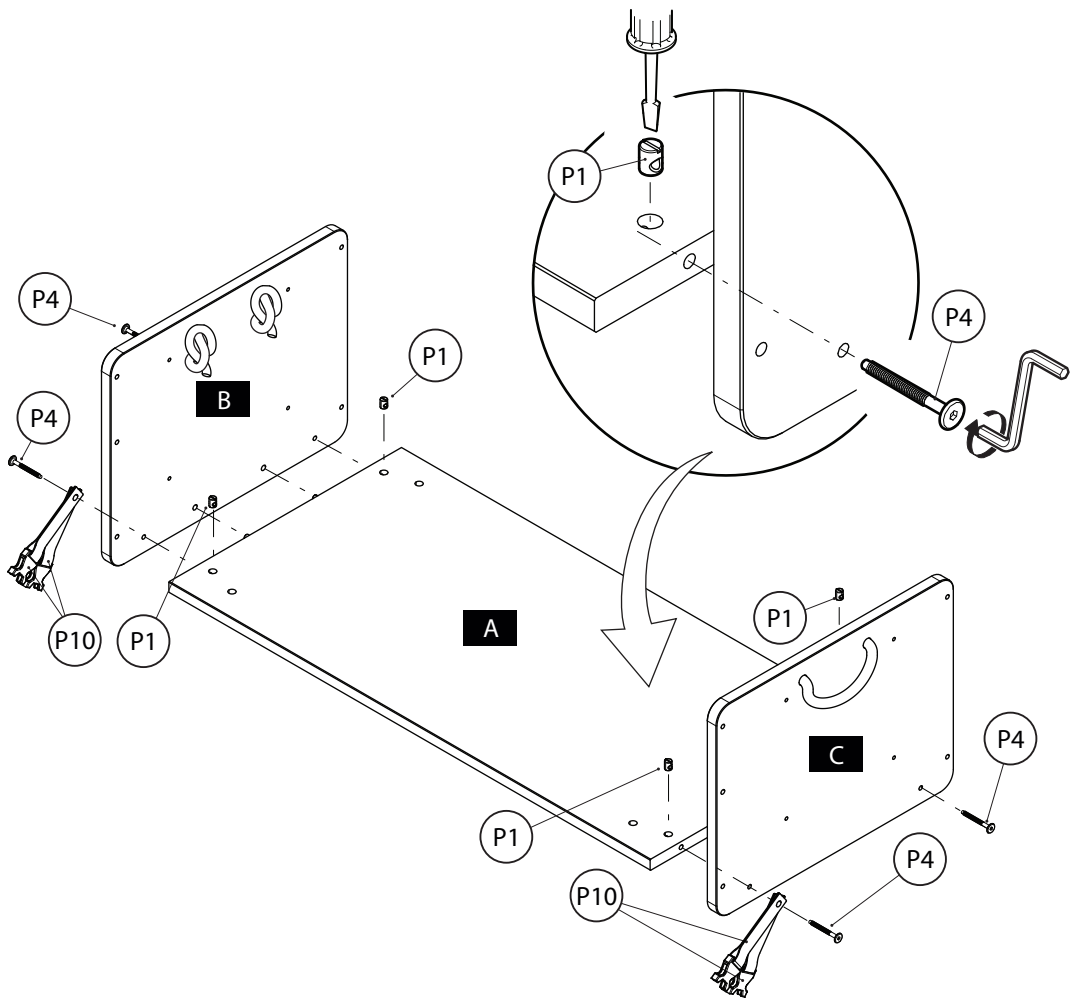

5

8x P1

8x P4

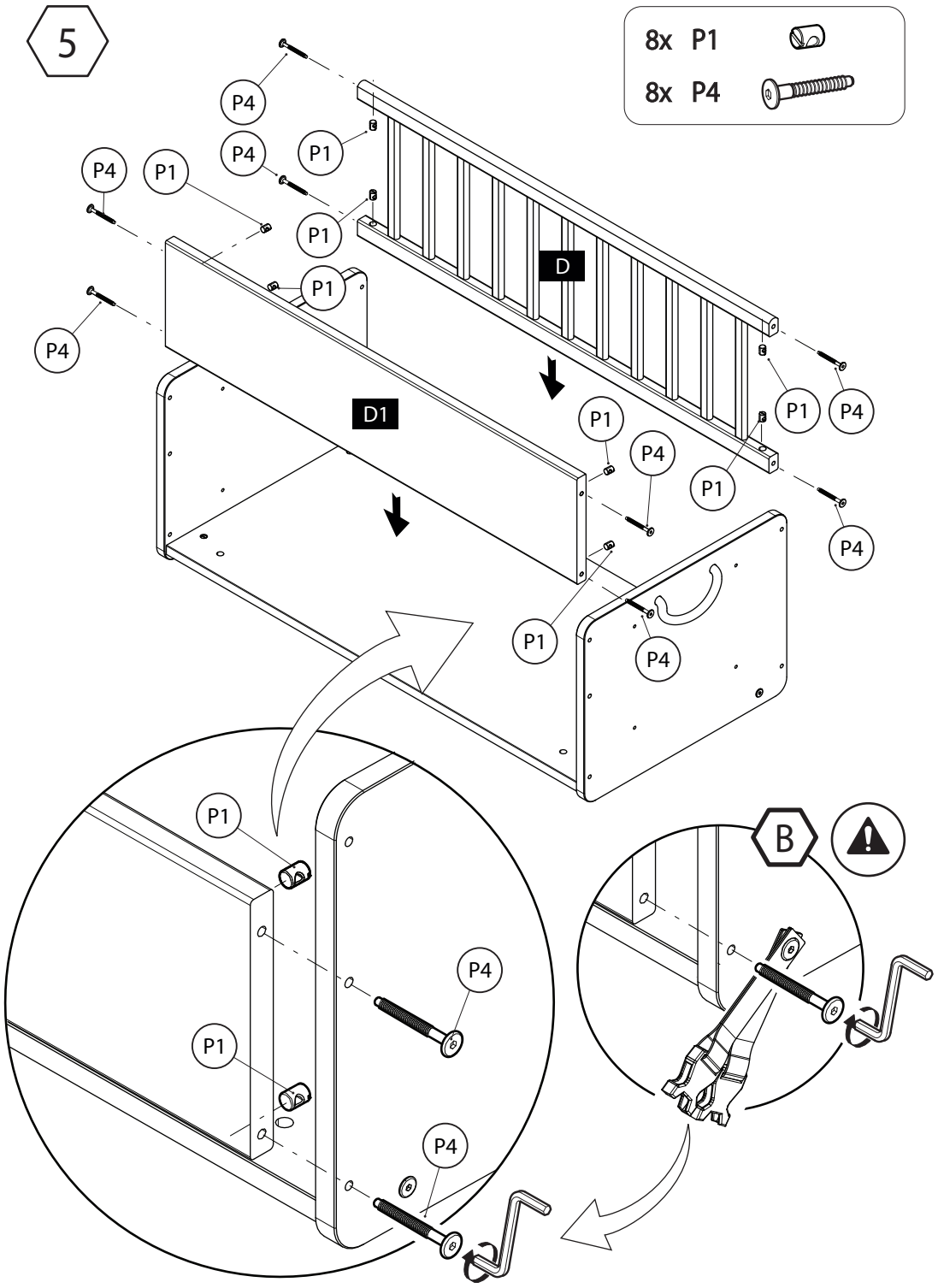

6

8x P1
8x P4

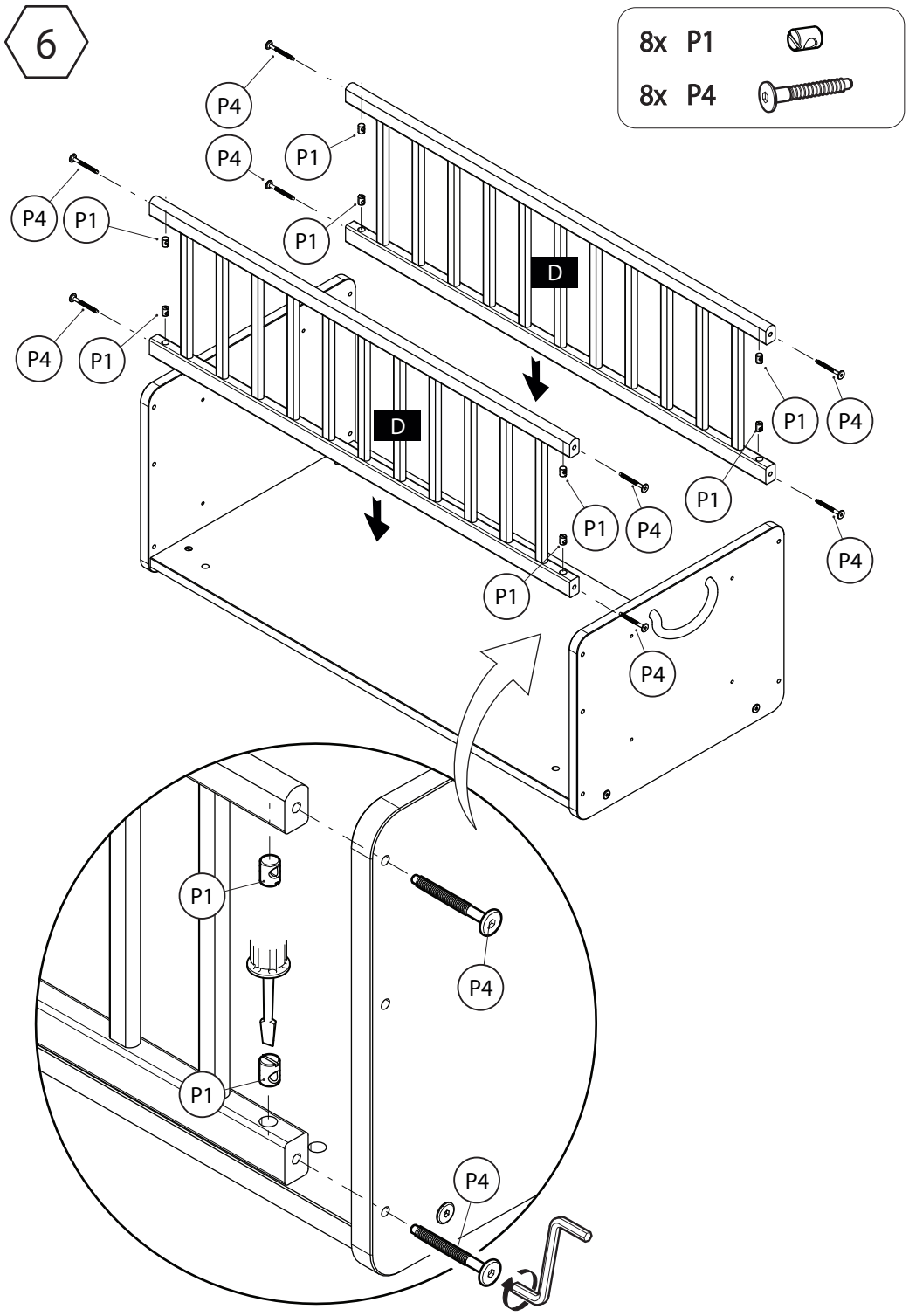

7

4x P1
4x P4

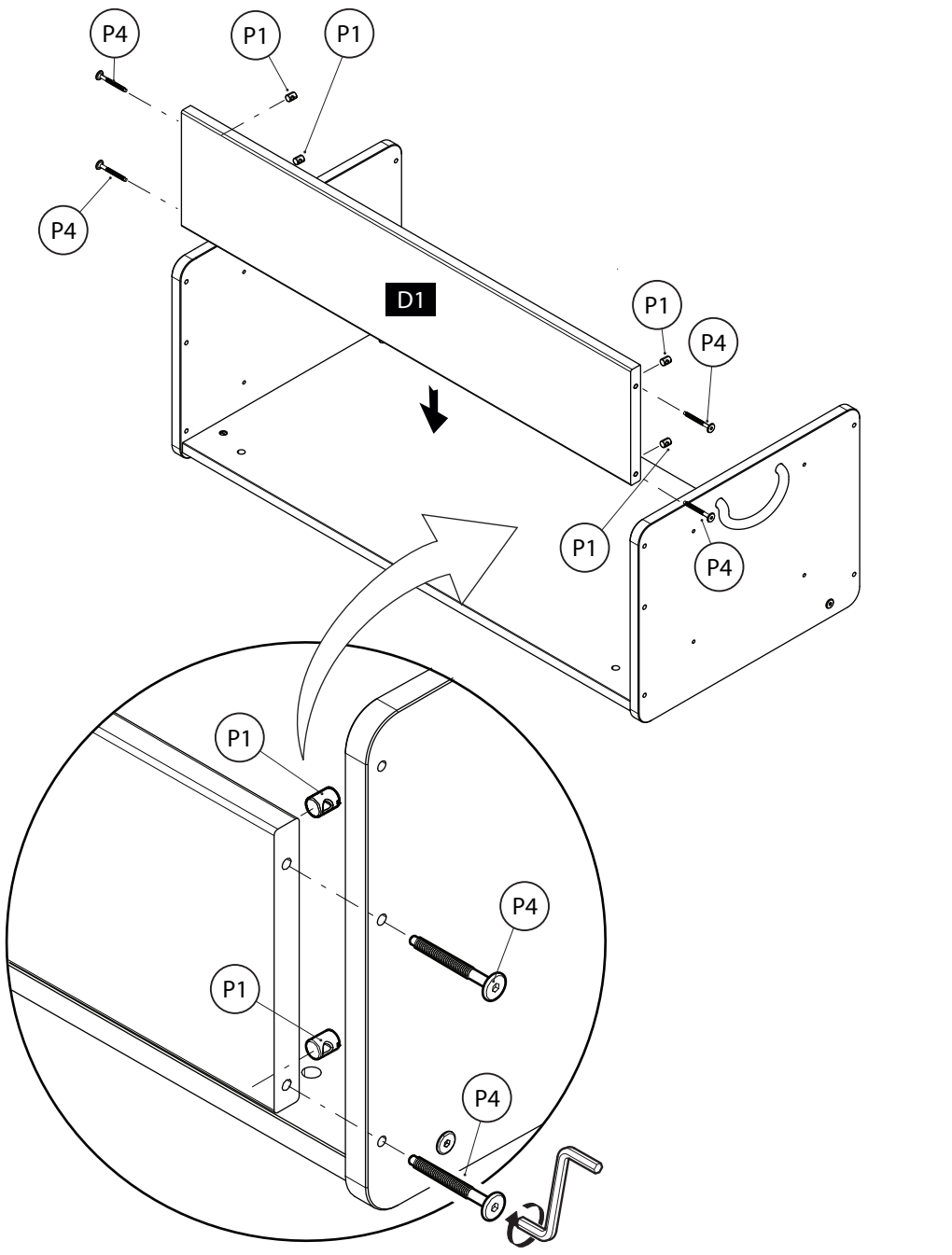

8

8x P1
8x P3

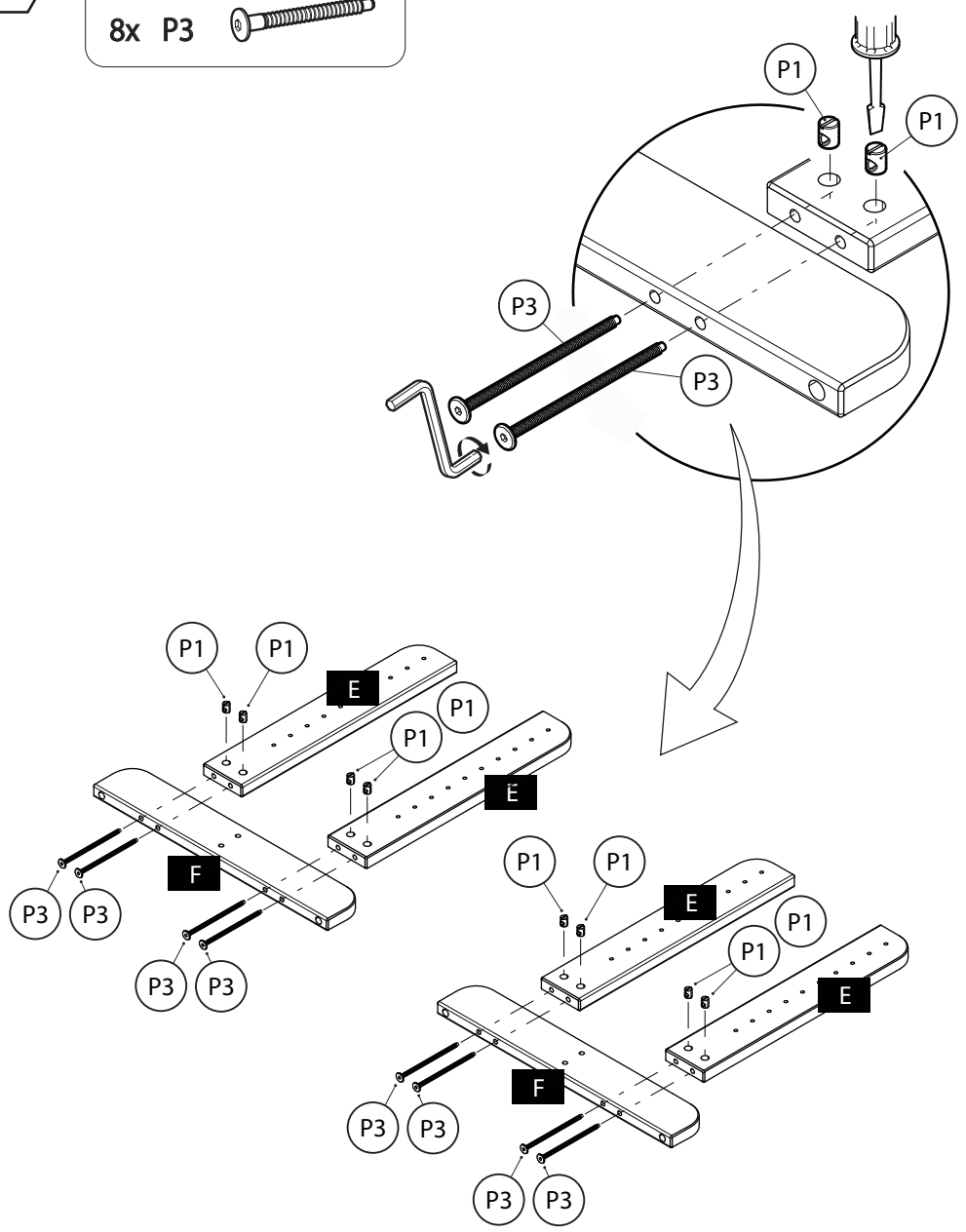

9

4x P1
4x P4

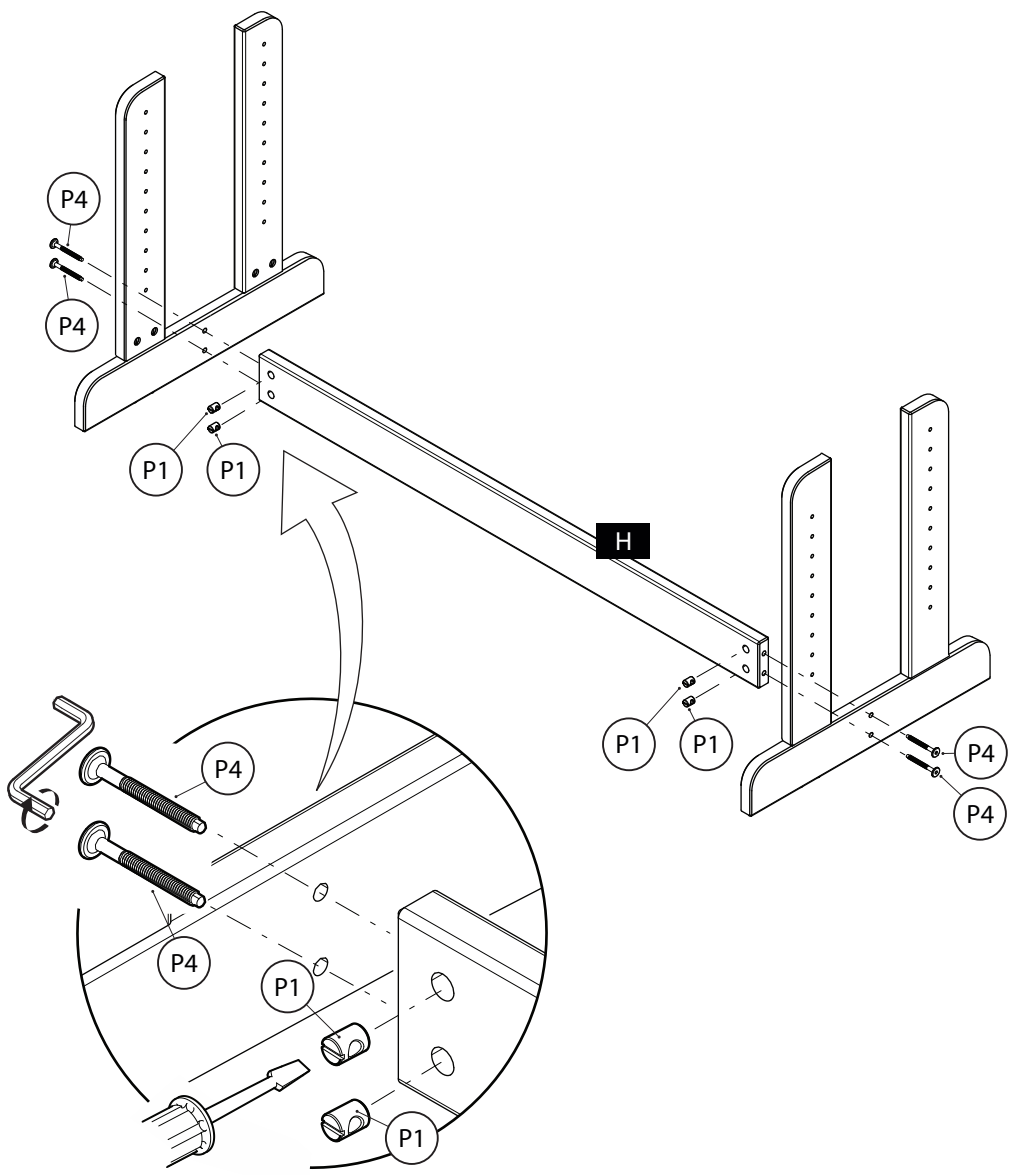

10

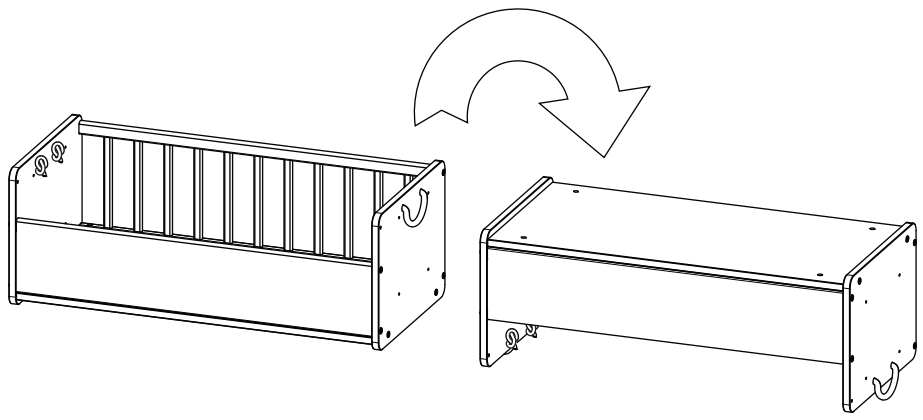

11

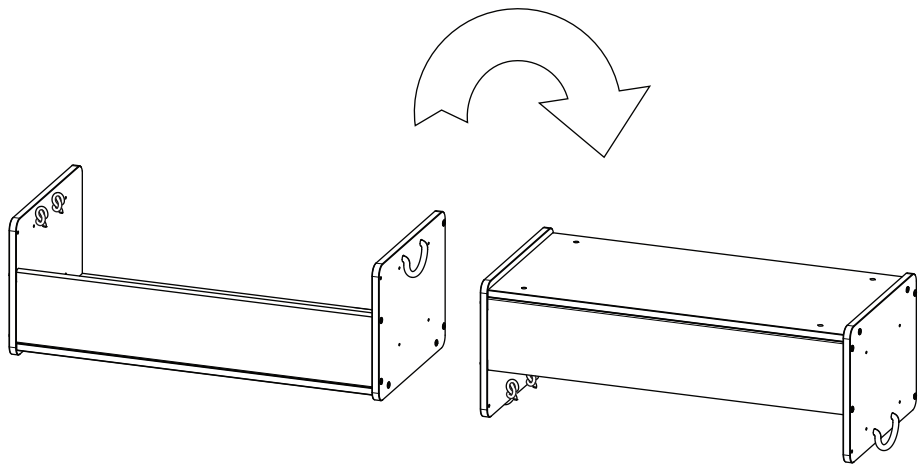

12

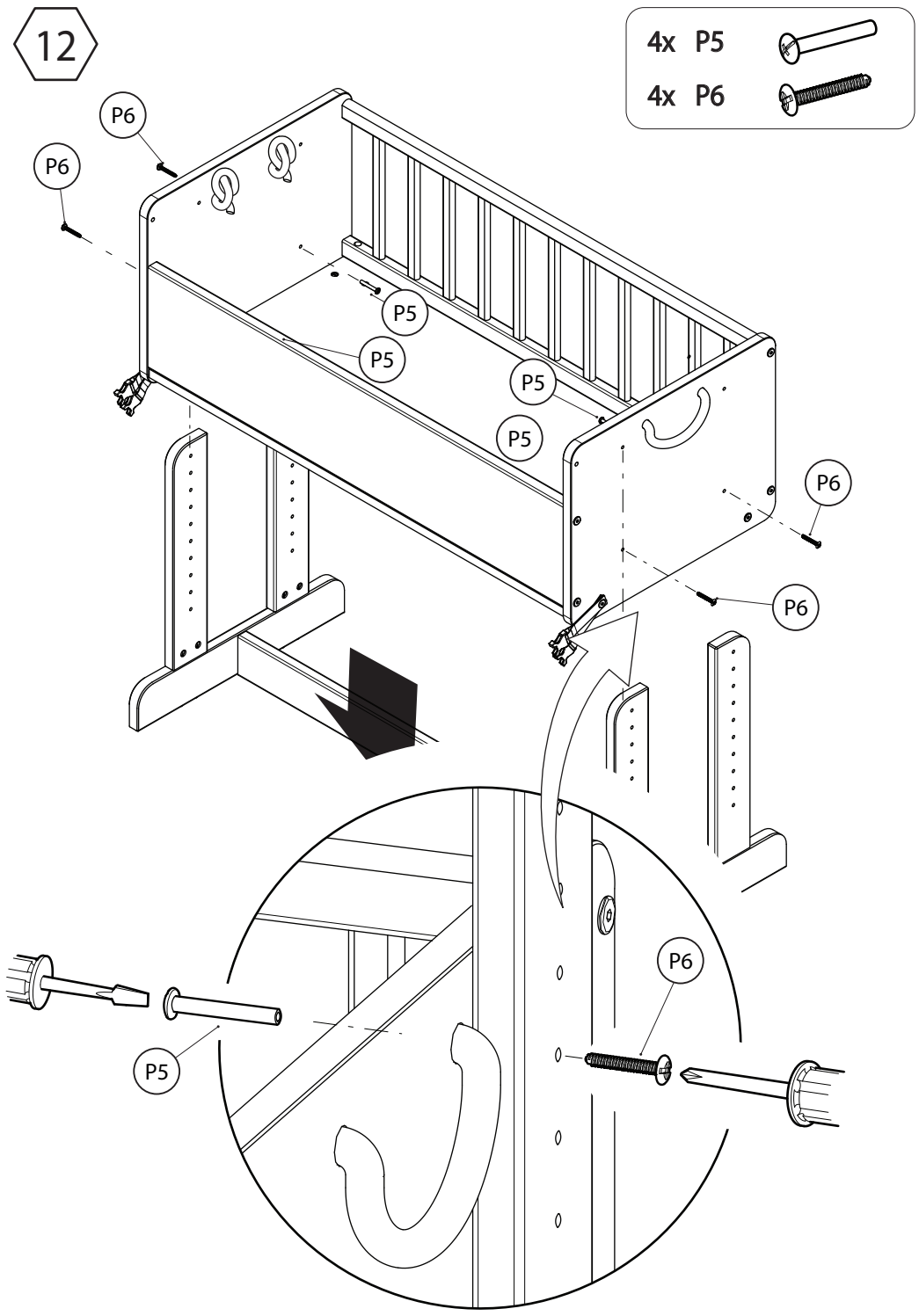
4x P5
4x P6
P6
P6
P5
P5
P5
P5
P6
P6
P6
P5

13

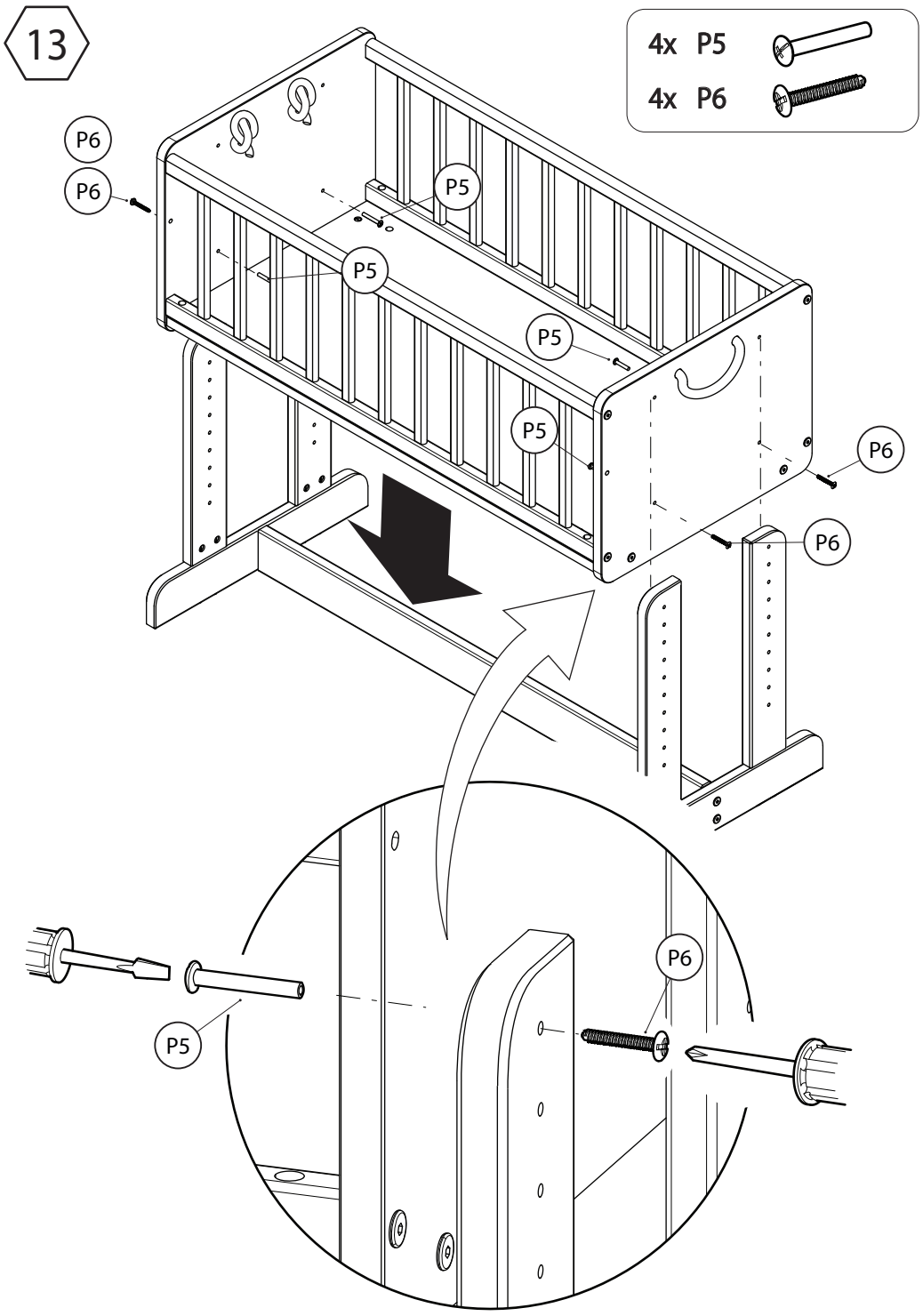
4x P5
4x P6
P6
P6
P5
P5
P5
P5
P6
P6
P6
P5

14

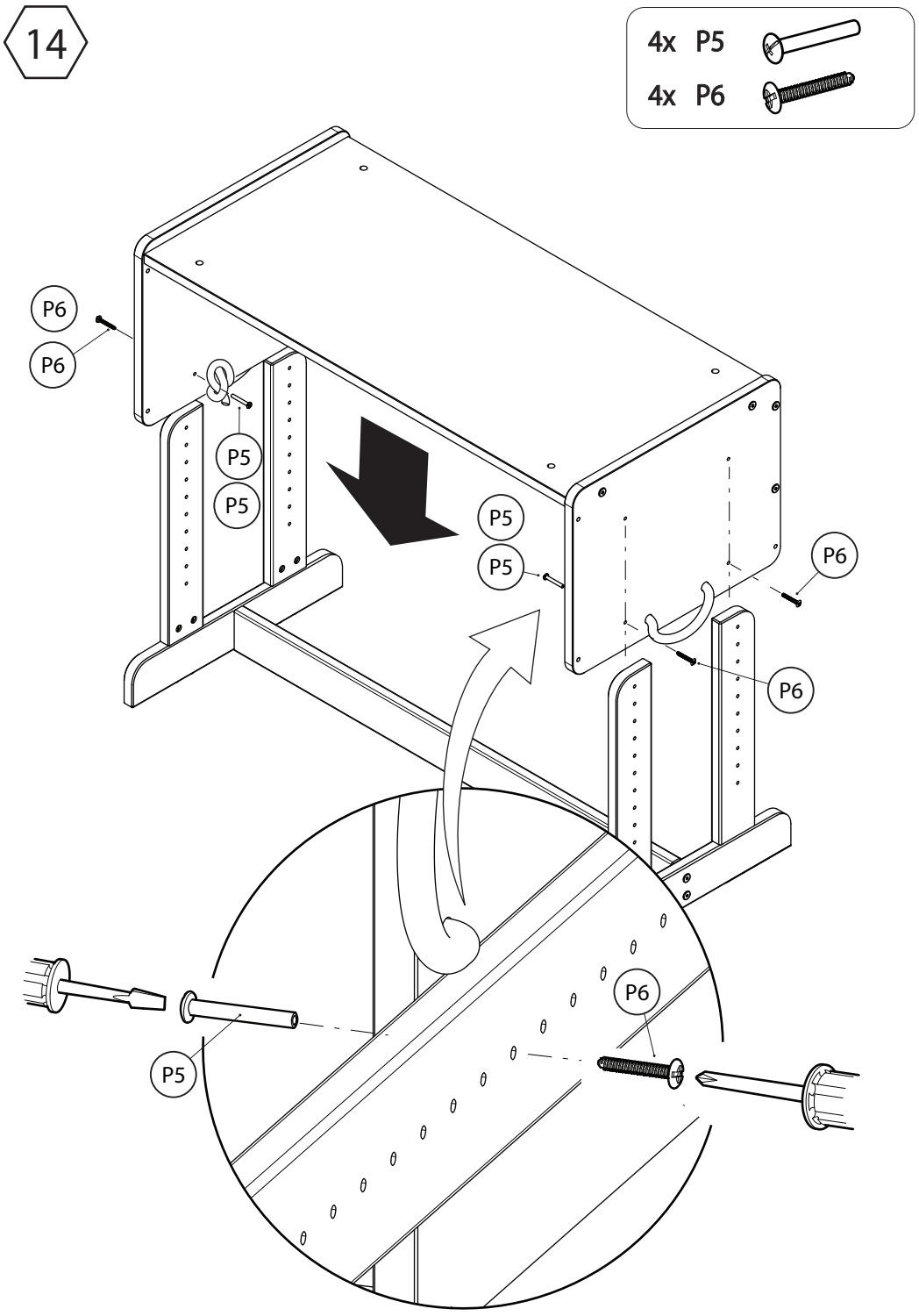
4x P5
4x P6
P6
P6
P5
P5
P5
P5
P6
P6
P6
P5

15

4x P8/2

4x P8/1

En cas d'utilisation en mode Berceau,
les roues doivent être impérativement vérouillées.

If you are using furniture in the "Moses' basket" version, the wheels must be blocked!

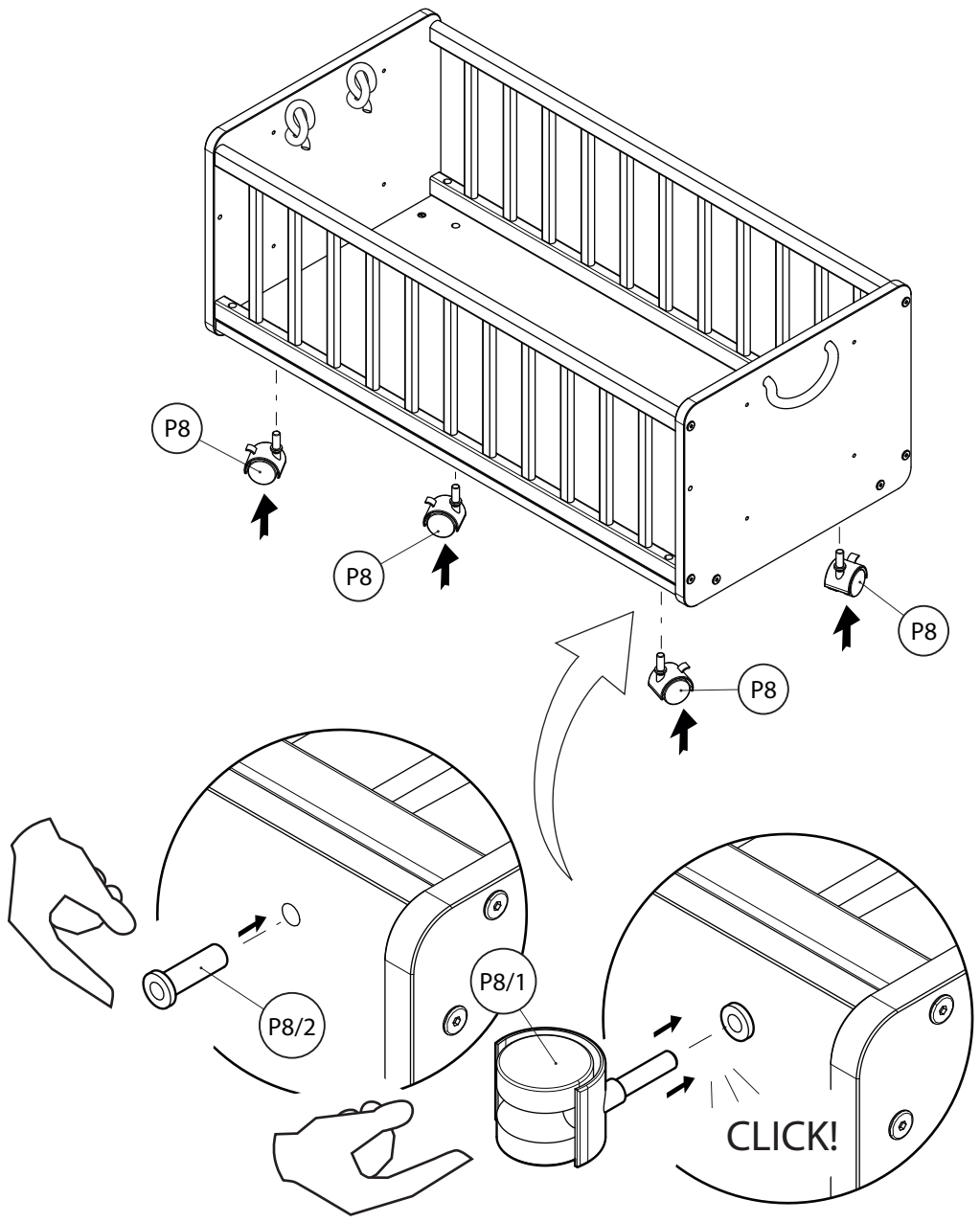

16

4x P8/2

4x P8/1

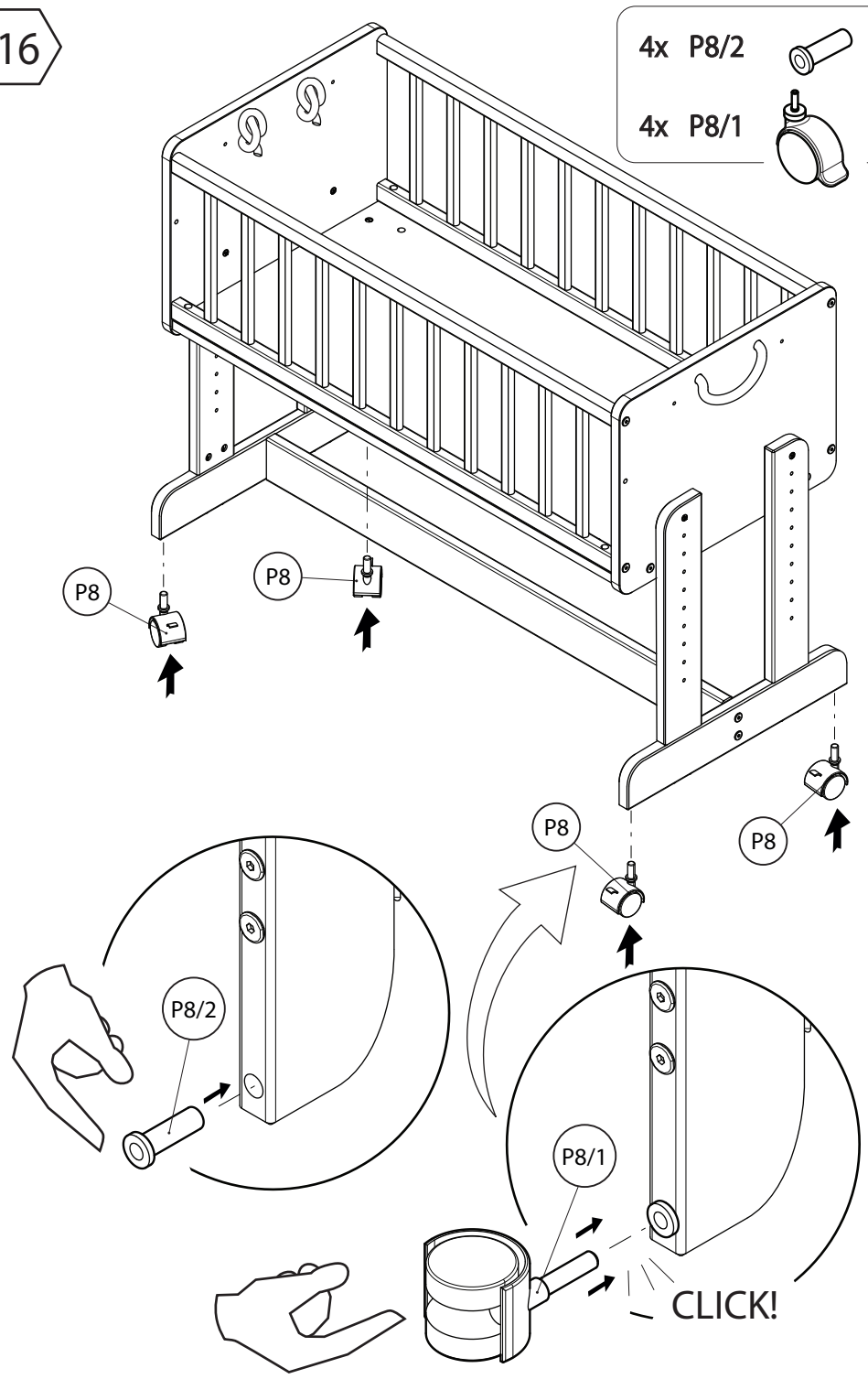

17

4x P8/2

4x P8/1

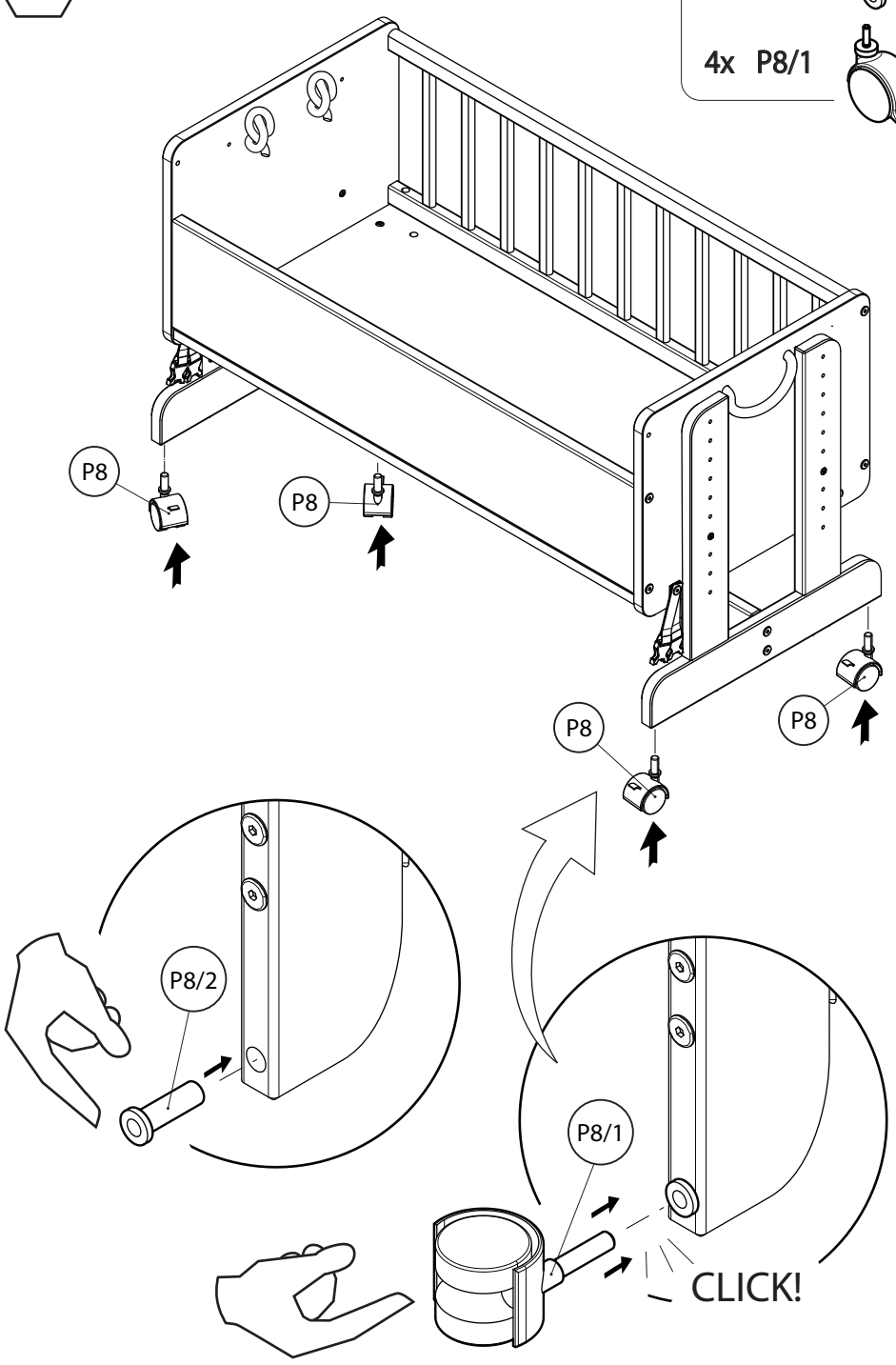

18a

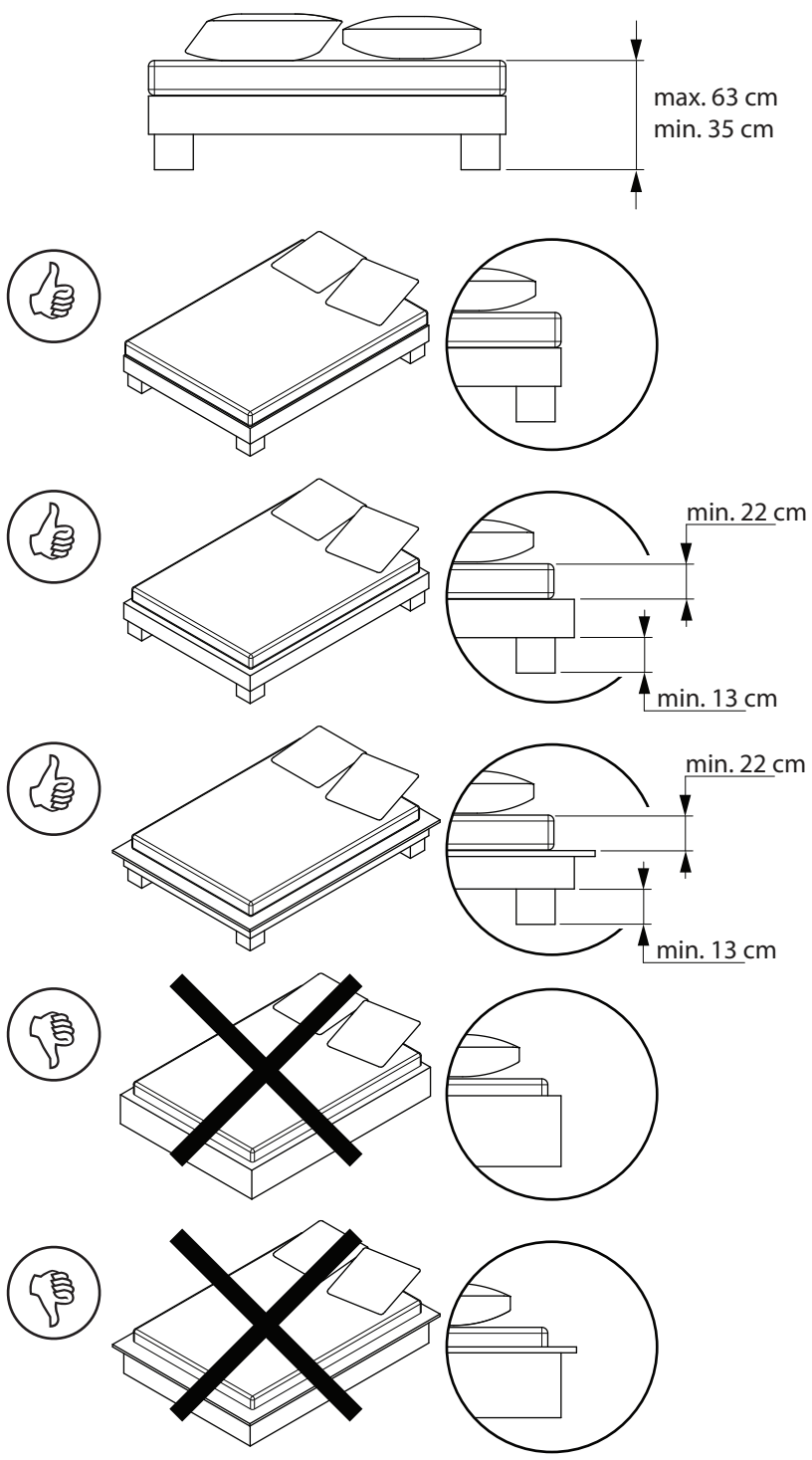

18b

A BERCEAU
BABY COT

B BERCEAU CODODO
BEDSIDE SLEEPER

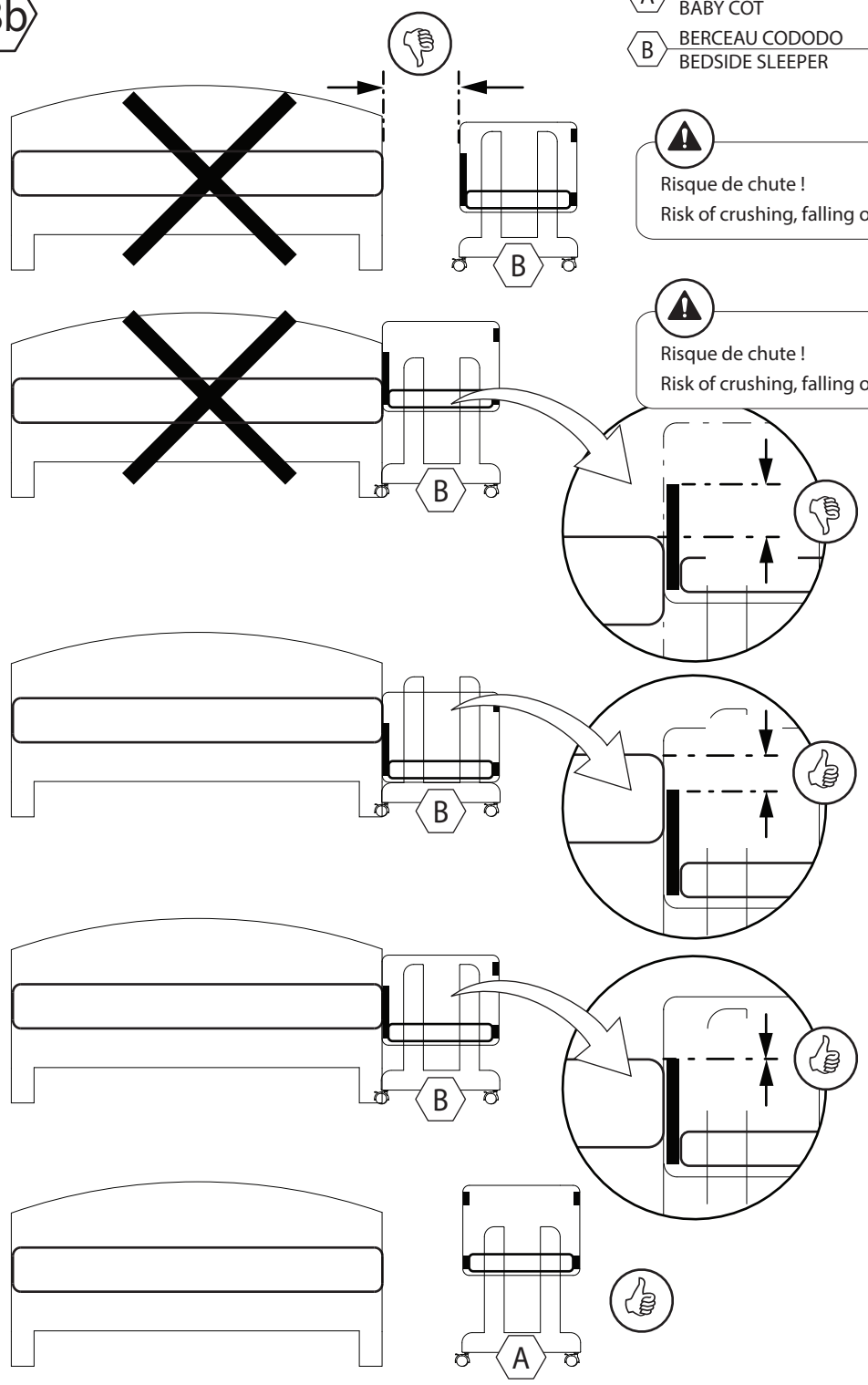

Risque de chute !
Risk of crushing, falling out.

Risque de chute !
Risk of crushing, falling out.

18c

2x P11

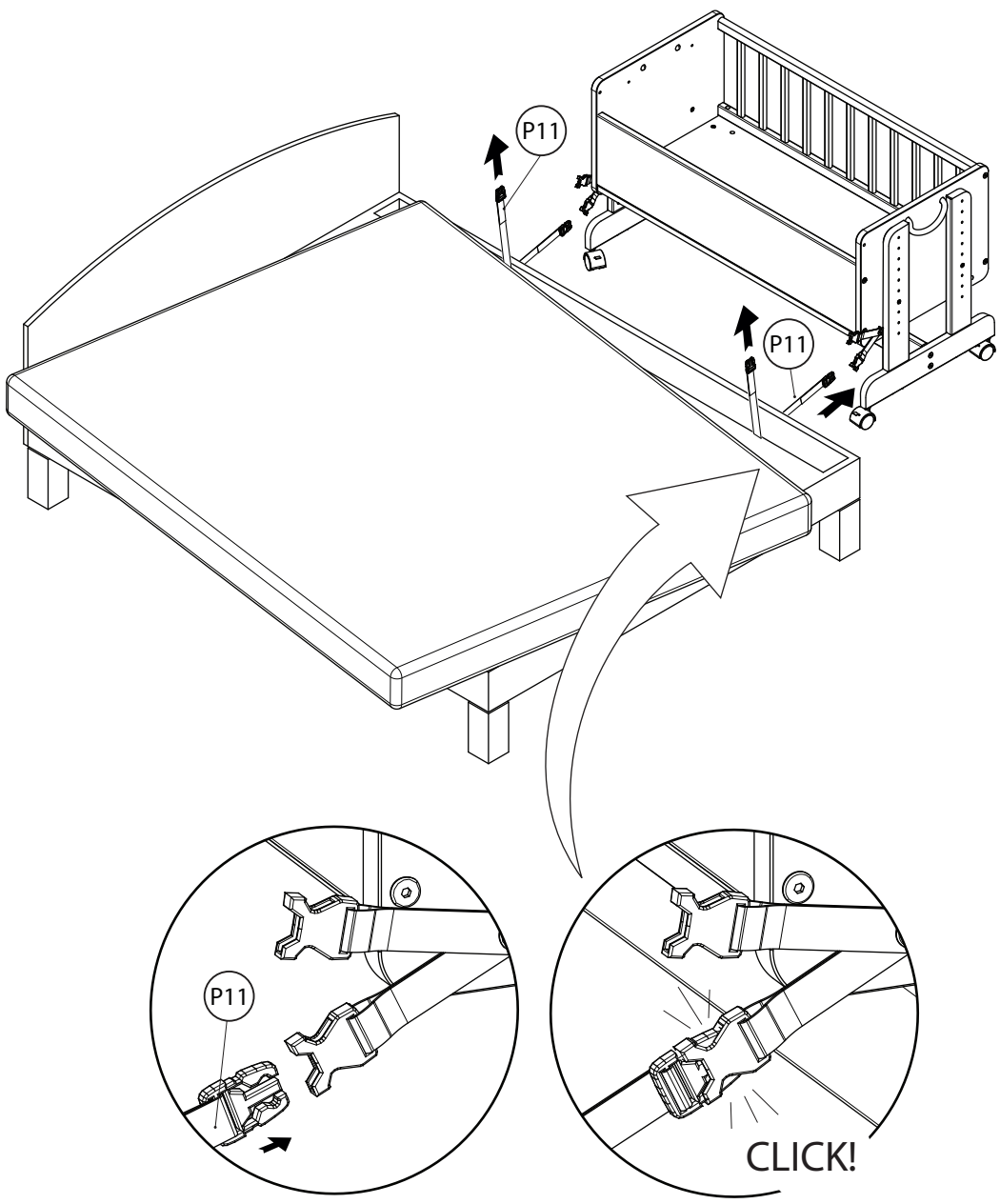

18d

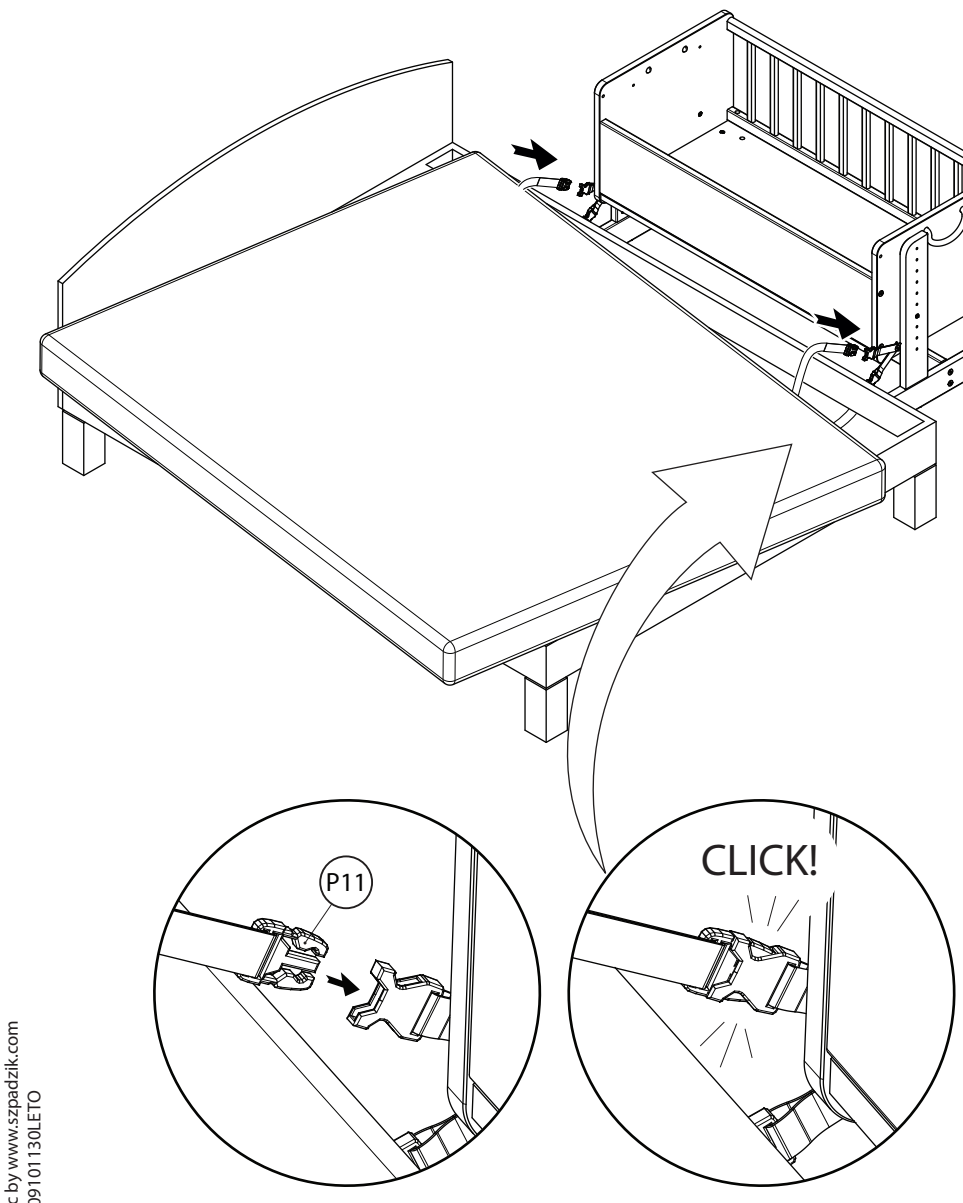

18e

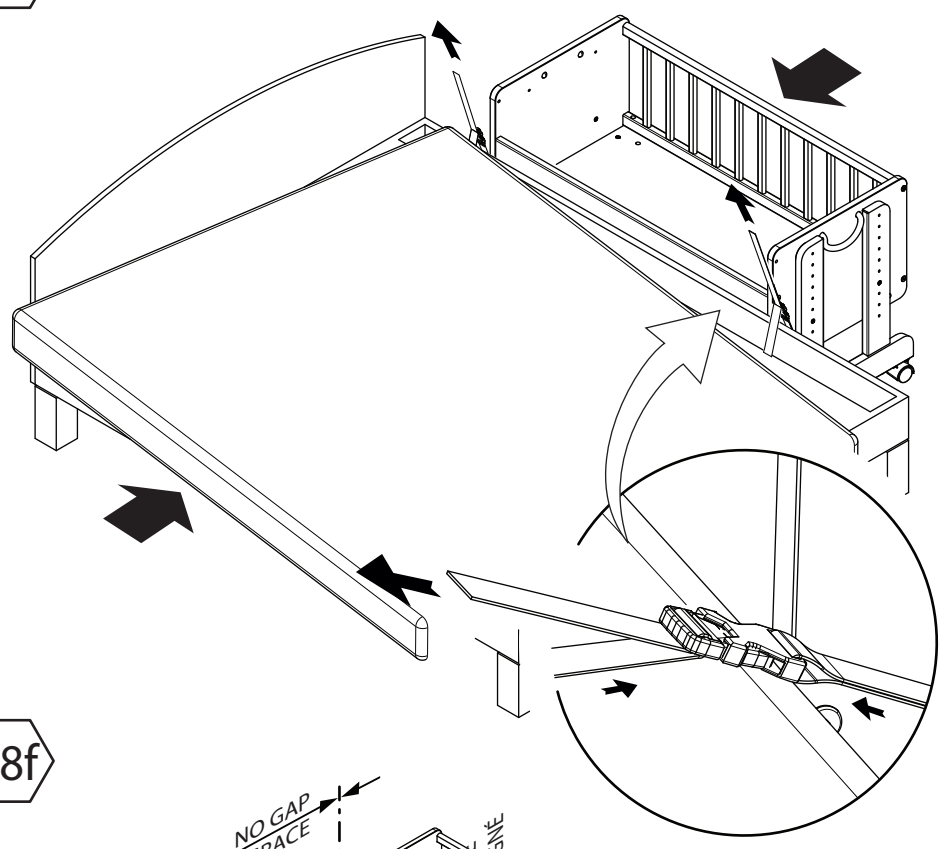

18f

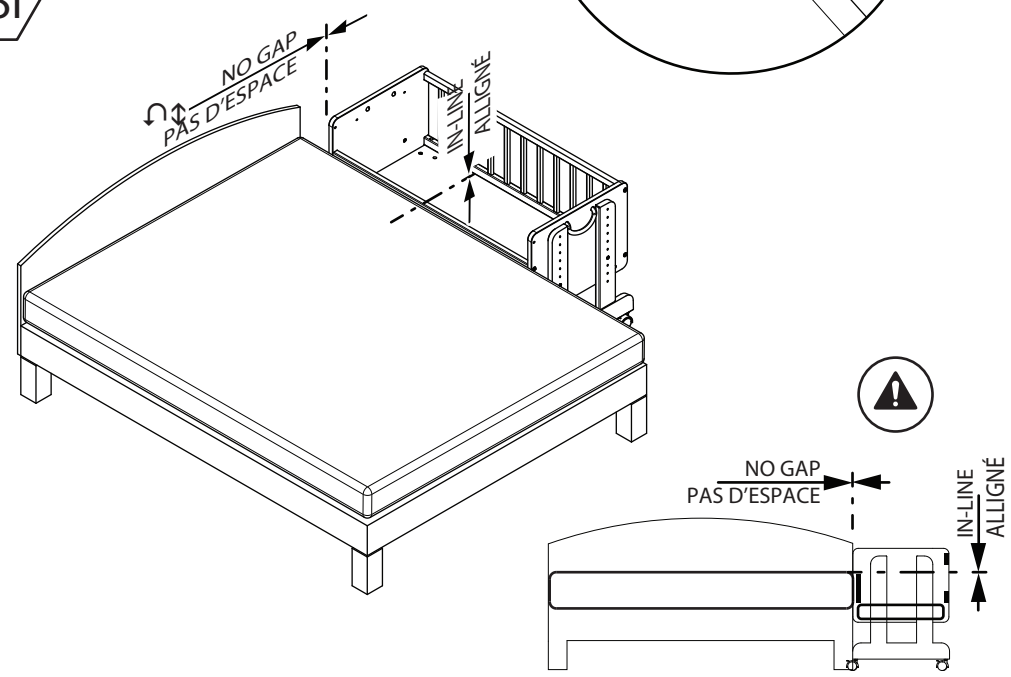

graphic by www.szpadzik.com
V20220910113OLETO